STEPHANI
furniture for a hall

СТЕФАНИ
мебель для прихожей

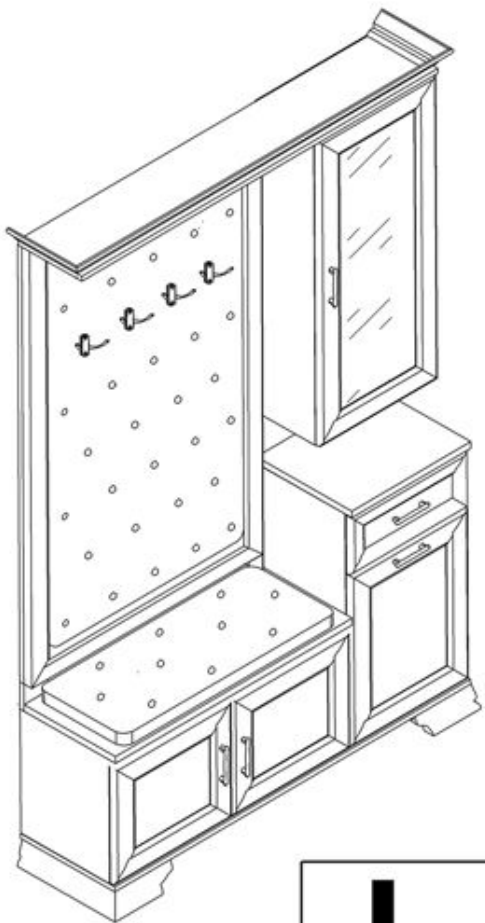

L
левый

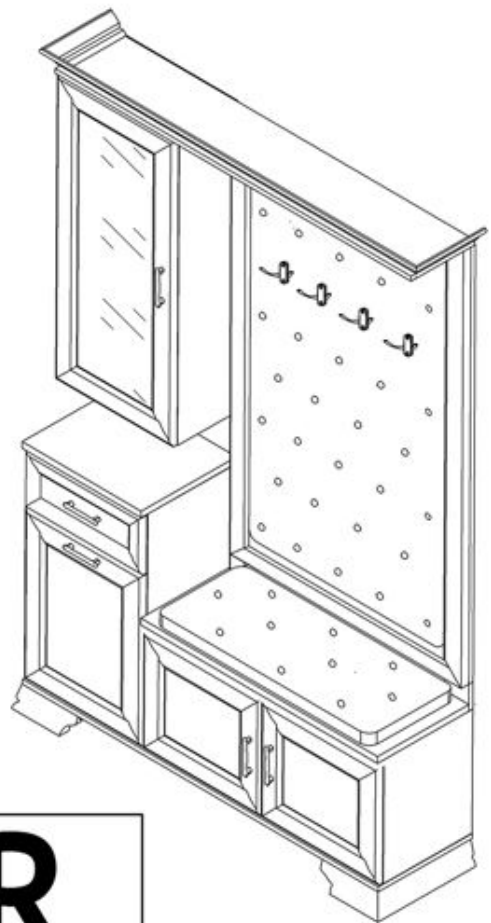

R
правый

AMI MEBEL®
уютный дом
Design and Quality
AMI of Belarus

Внимание!
Изделие должно использоваться по назначению. Мебель поставляется в разобранном виде. Сборка изделия осуществляется в соответствии с прилагаемой инструкцией.

Atención!
El mueble debe ser usado de acuerdo con las prescripciones del manual de uso y mantenimiento. El mueble viene desmontado. El montaje se efectúa según el manual de instrucciones que viene adjunto

Uwaga!
Produkt powinien być stosowany zgodnie z jego przeznaczeniem. Meble są dostarczane niezmontowane. Montaz mebli odbywa sie zgodnie z załączoną instrukcją.

Attention!
The product must be used only by the prescription. Furniture comes unassembled. Please be sure to follow the instructions for proper assembly.

Achtung!
Die Moebelproduktion wird nur bestimmungsmaessig verwendet. Sie wird im auseinandergenommenen Zustand geliefert, der Zusammenbau erfolgt nach der beigelegten Anweisung.

Attention!
Le produit doit être utilisé conformément à sa destination. Le meuble est fourni démonté. Le montage du produit est exercé conformément aux instructions fournies.

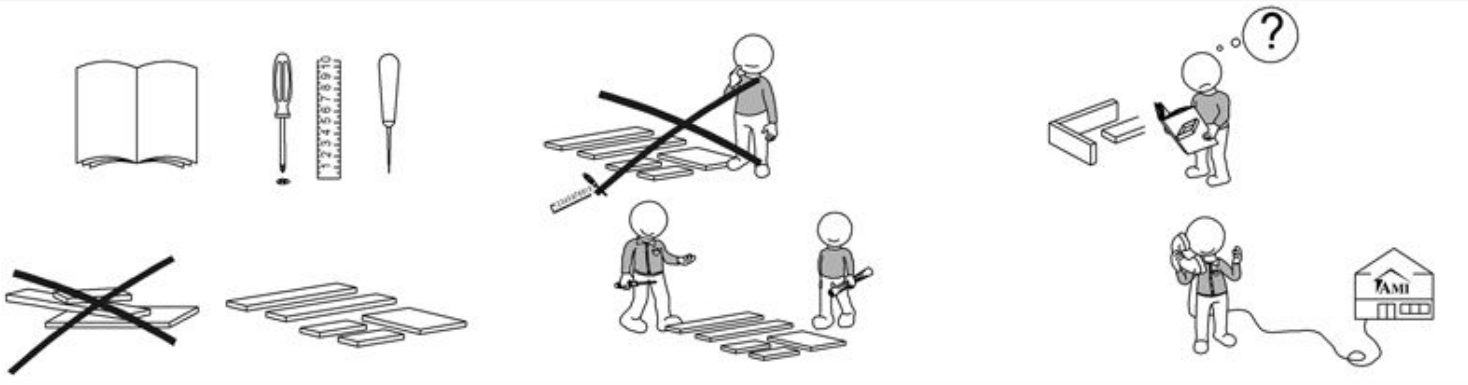

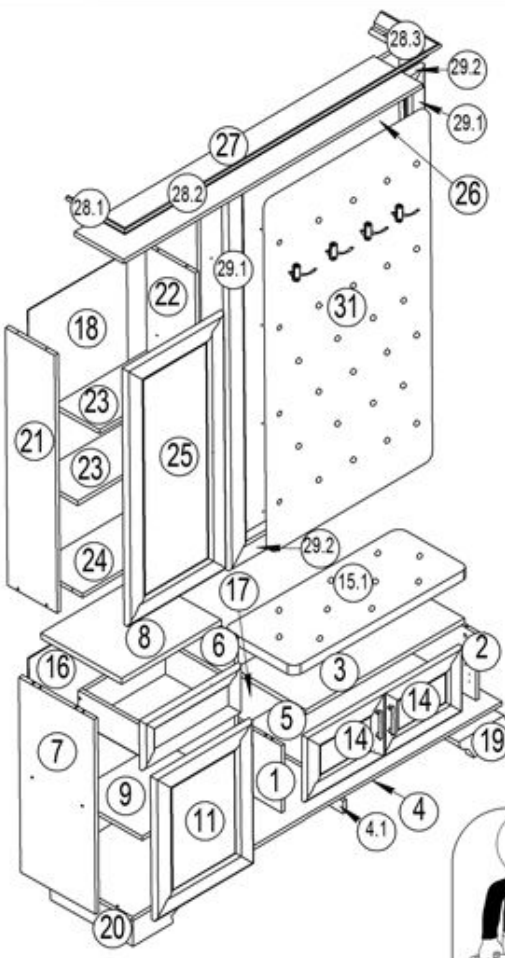

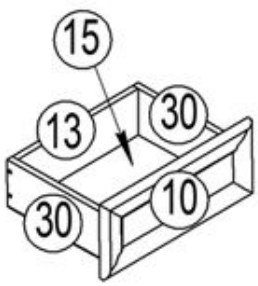

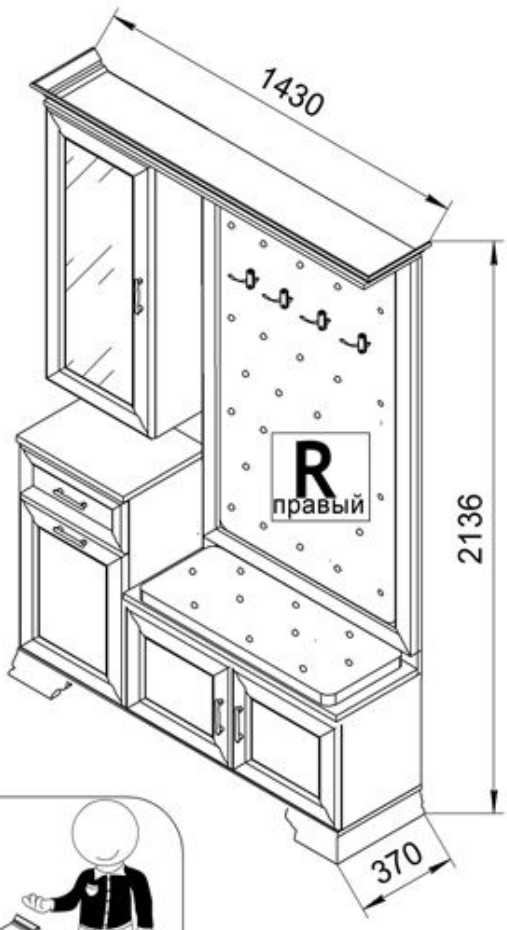

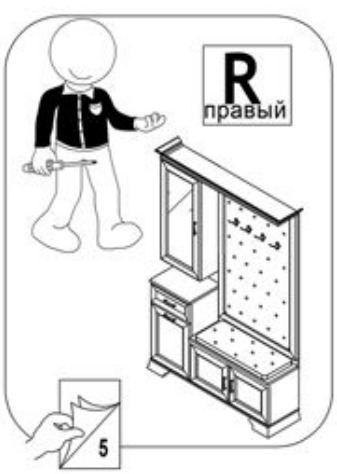

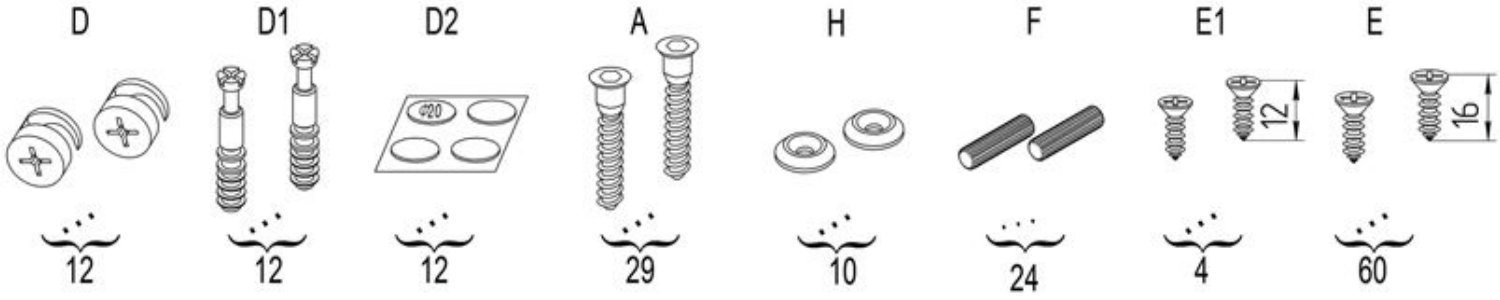

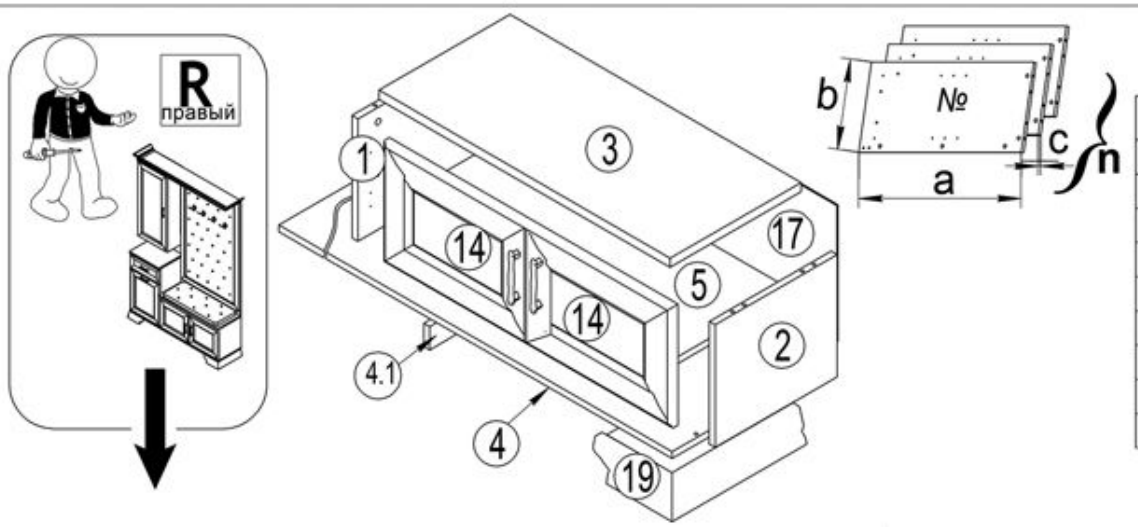

№	a x b x c	n
1	386x335x16	1
2	386x335x16	1
3	899x360x22	1
4	1350x355x16	1
4.1	80x100x16	1
5	866x335x16	1
14	382x446x19	2
17	894x419x3,2	1
19	355x205x80	1

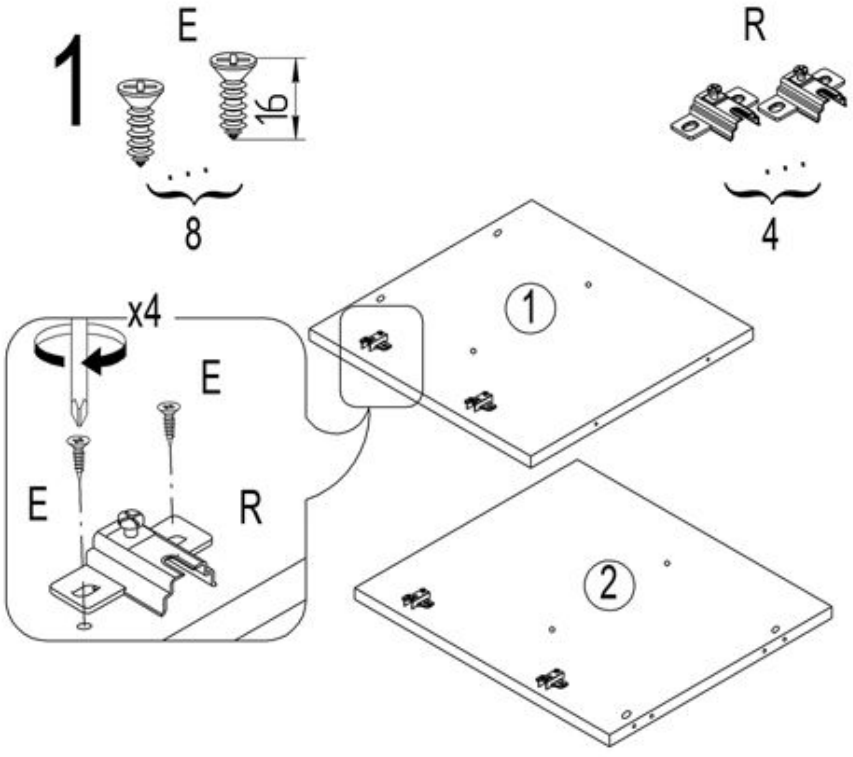

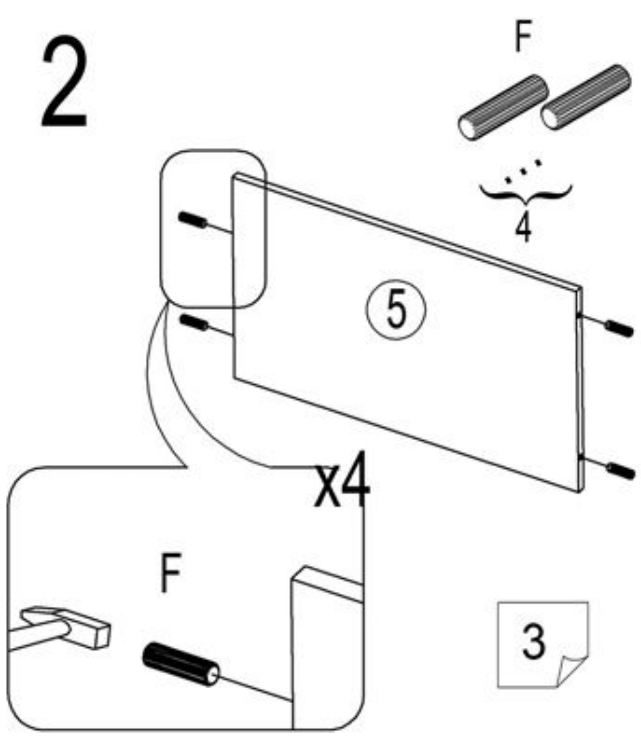

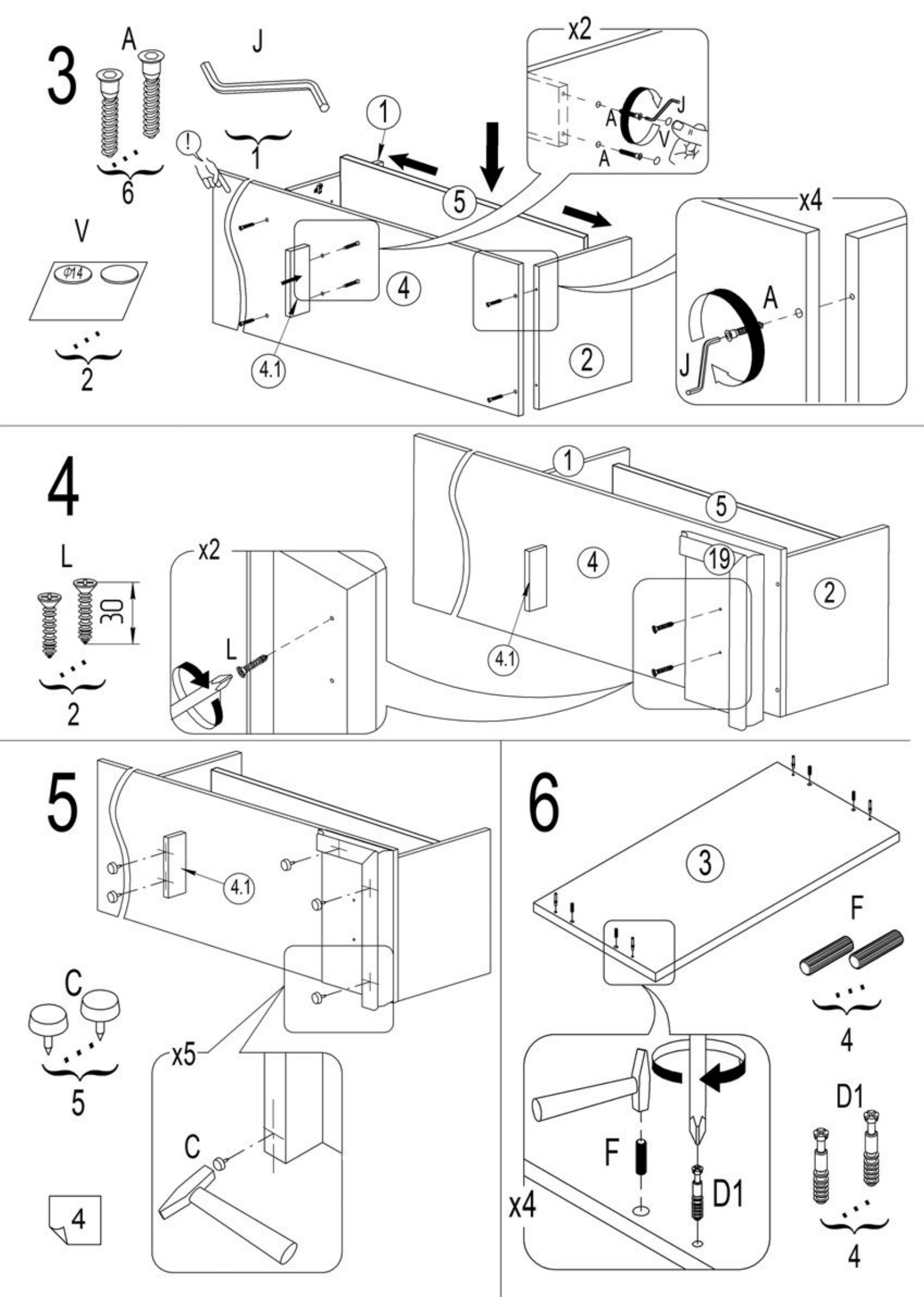
3
A
J
6
1
V
Φ14
2
!
1
5
4
4.1
2
x2
A
J
V
A
x4
A
J
4
L
30
2
x2
L
1
5
4
19
2
4.1
5
4.1
C
5
x5
C
4
6
3
F
4
D1
F
D1
x4
4

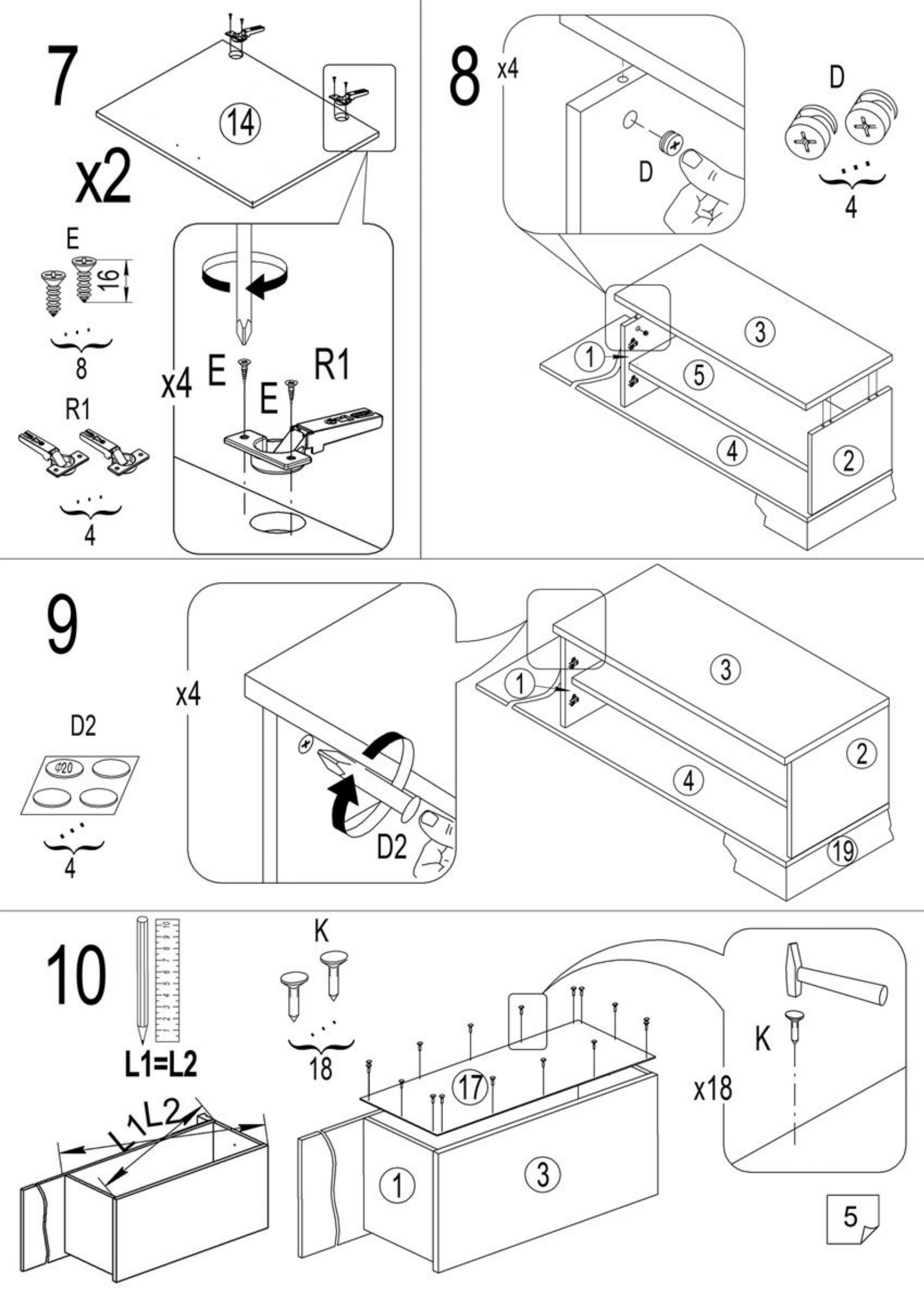
7
x2
14
E
16
8
R1
4
x4
E
E
R1
8
x4
D
D
4
3
1
5
4
2
9
D2
4
x4
D2
1
3
2
4
19
10
L1=L2
L1
L2
K
18
17
1
3
x18
K
5

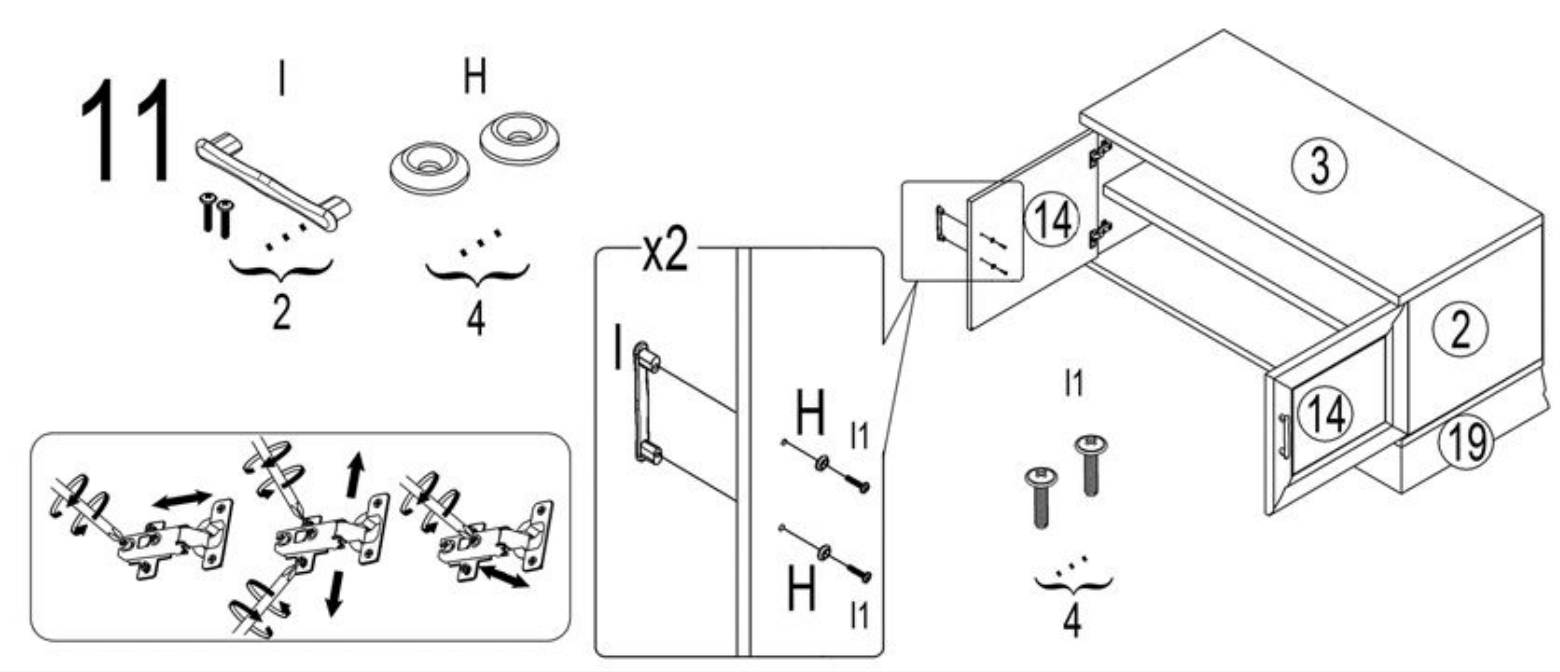

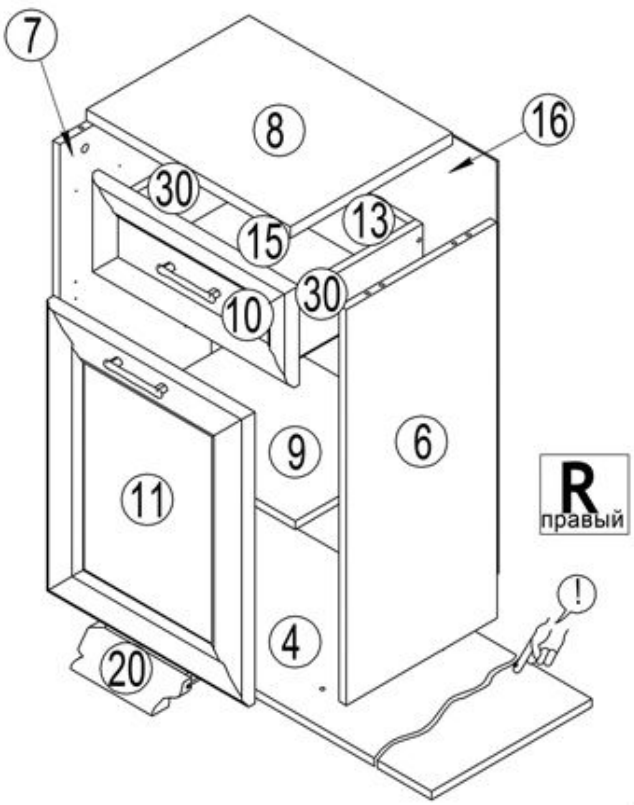

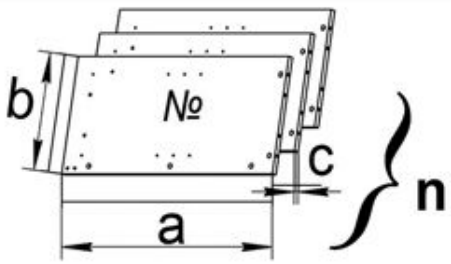

№	a x b x c	n
6	759x335x16	1
7	759x335x16	1
8	451x360x22	1
4	1350x355x16	1
9	418x335x16	1
11	559x446x19	1
10	446x190x19	1
30	300x120x16	2
13	361x120x16	1
15	390x305x3,2	1
16	790x448x3,2	1
20	355x205x80	1

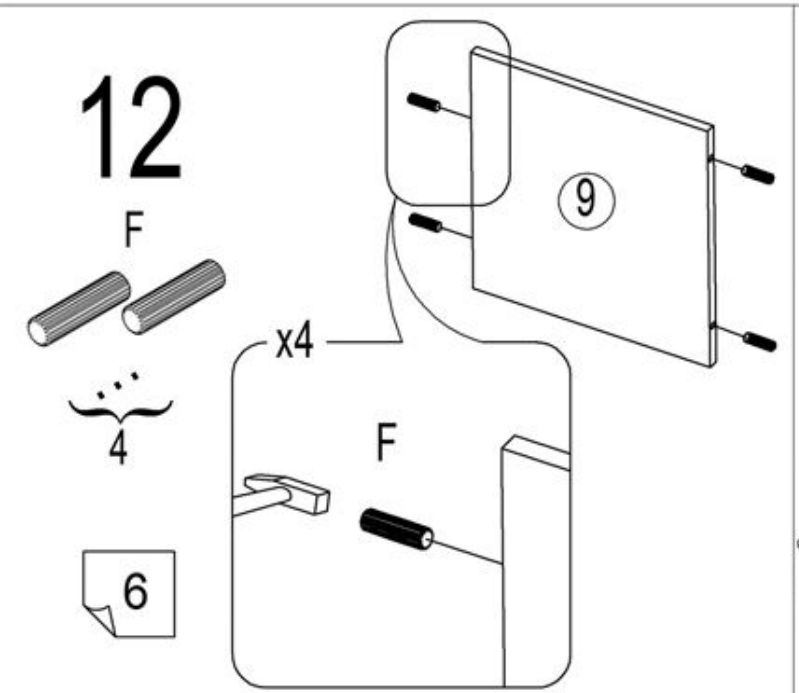

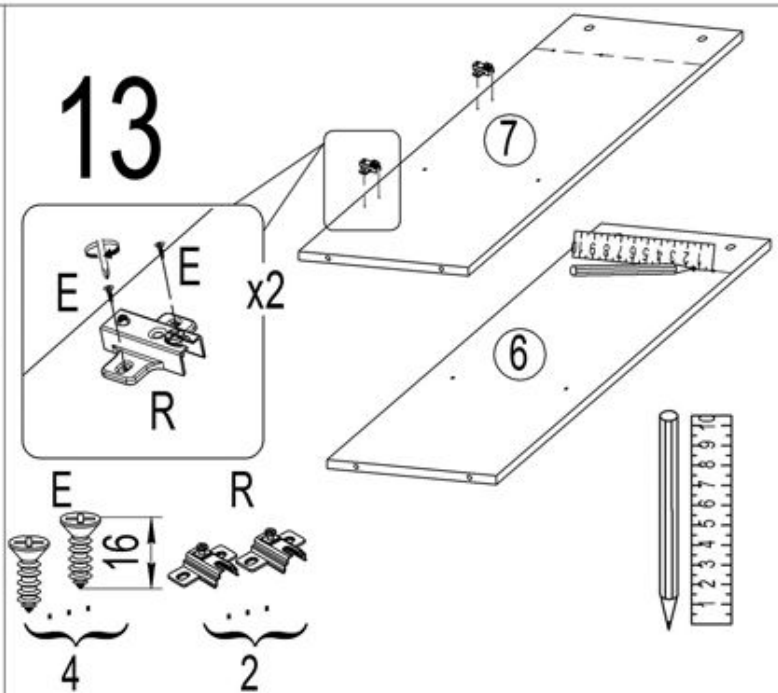

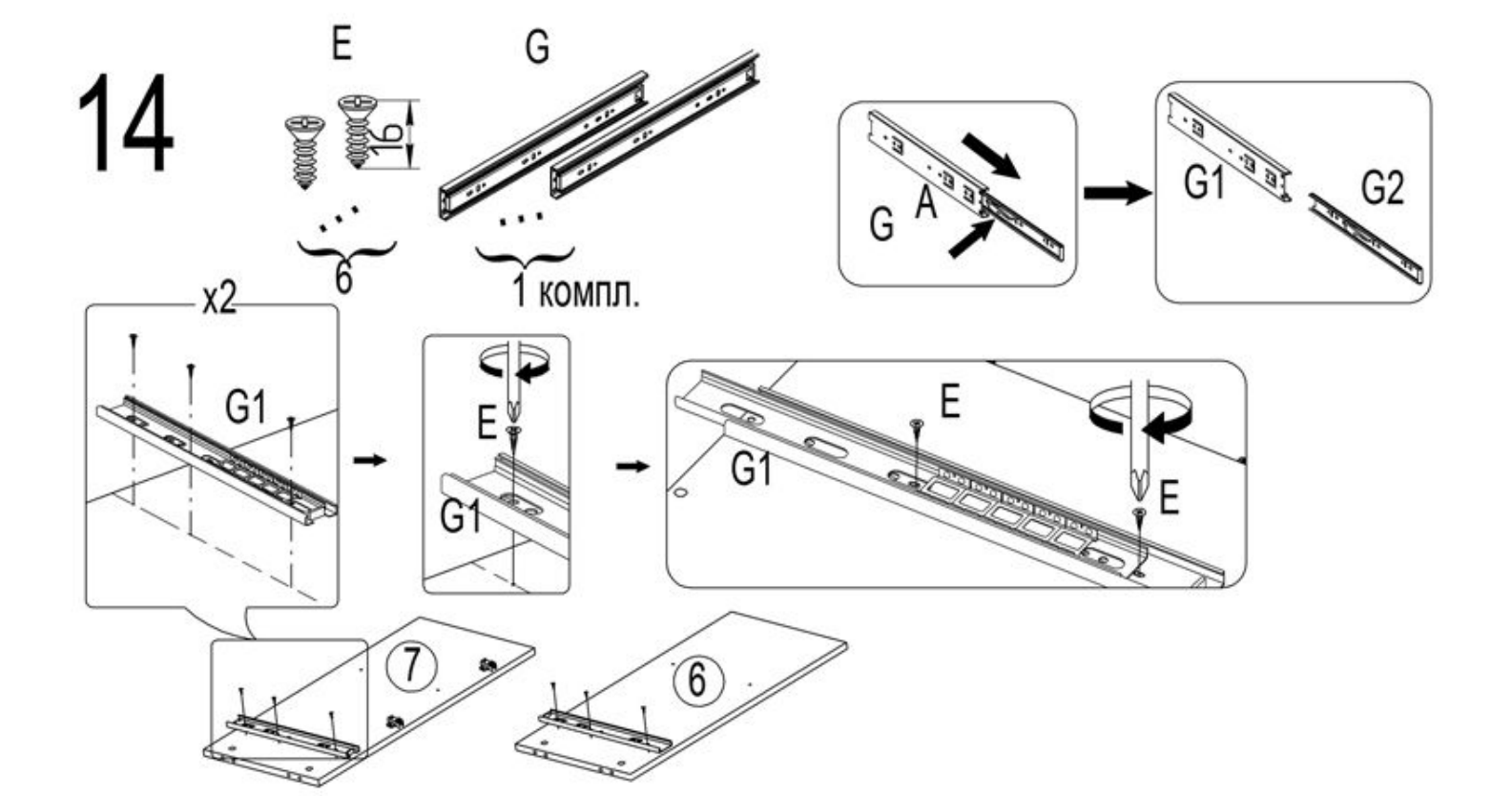
14
E
G
16
6
1 компл.
G
A
G1
G2
x2
G1
E
G1
E
G1
E
7
6

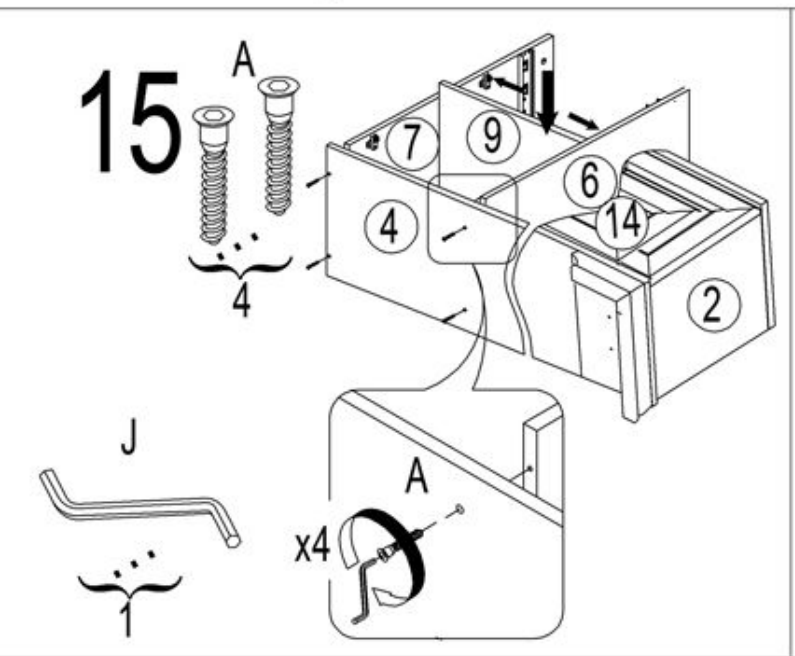
15
A
4
7
9
6
14
4
2
J
1
A
x4

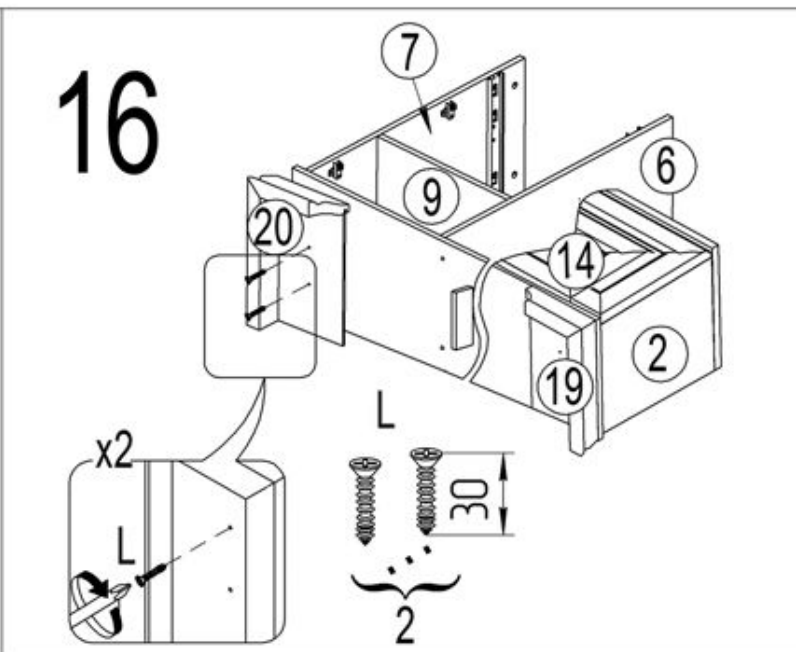
16
7
9
6
20
14
2
19
x2
L
L
30
2

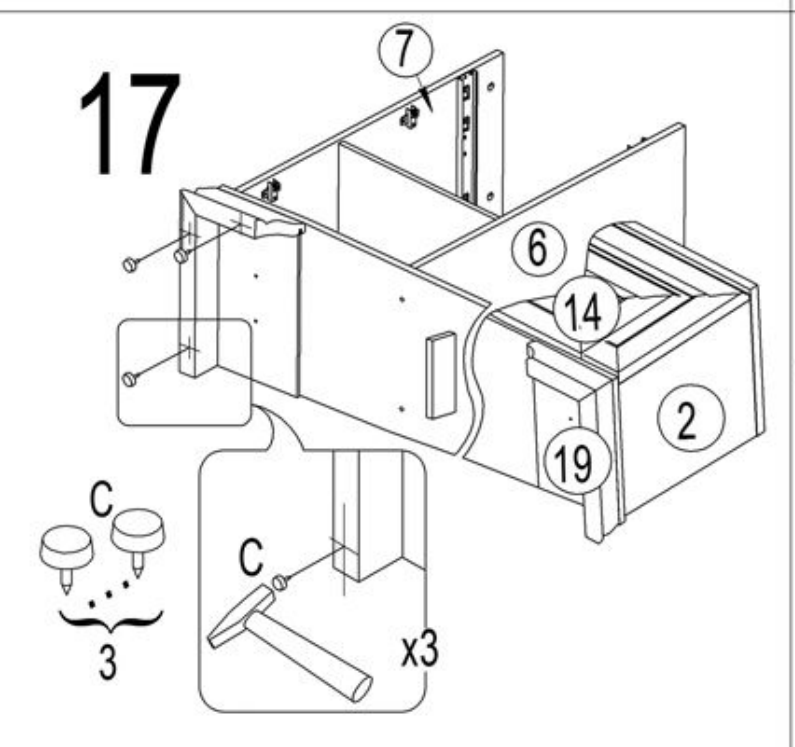
17
7
6
14
2
19
C
3
C
x3

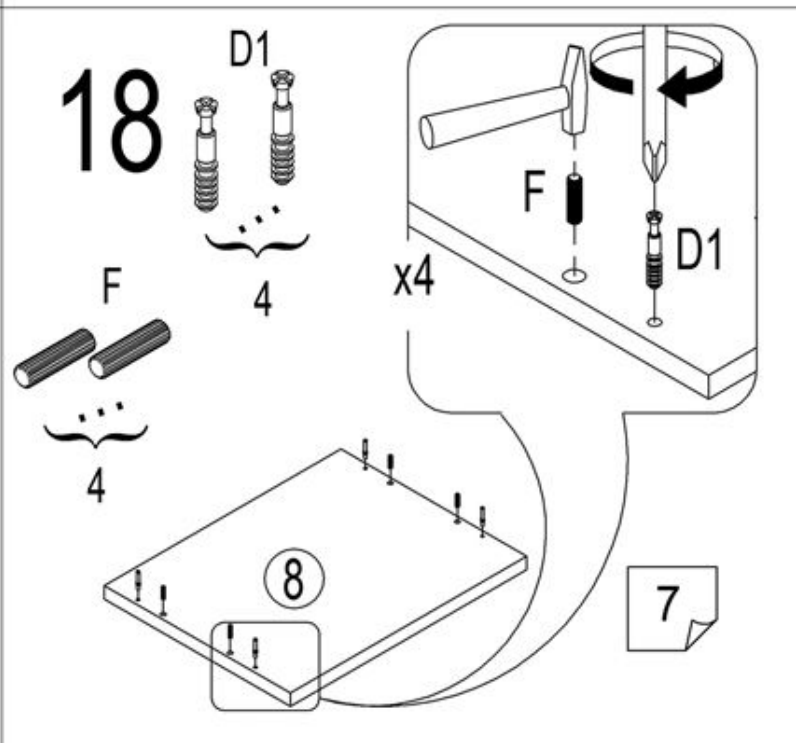
18
D1
4
F
4
x4
F
D1
8
7

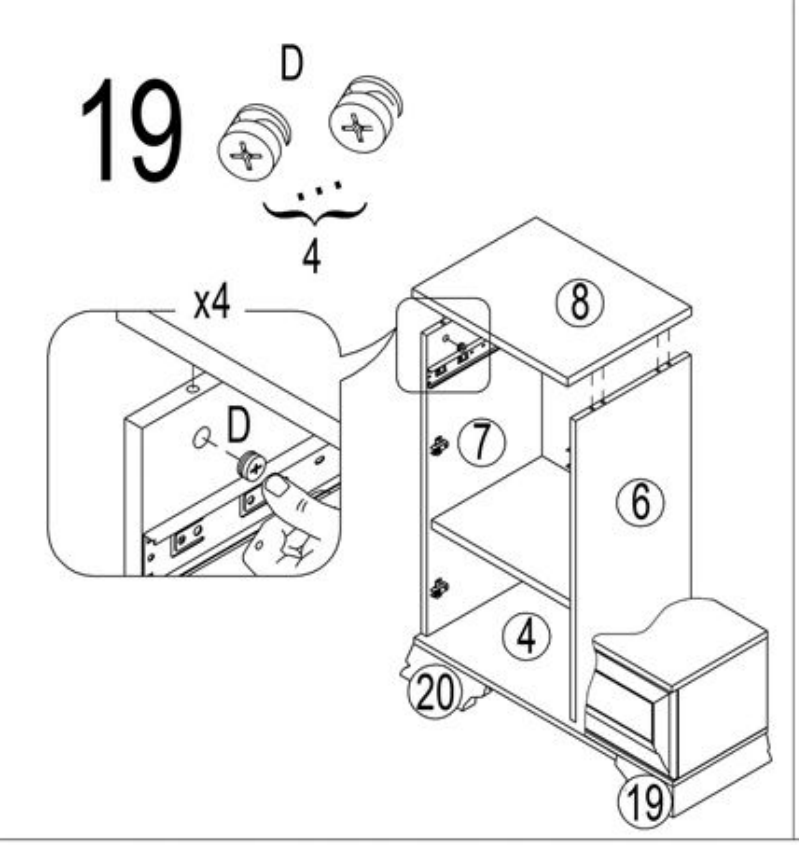
19
D
4
x4
D
8
7
6
4
20
19

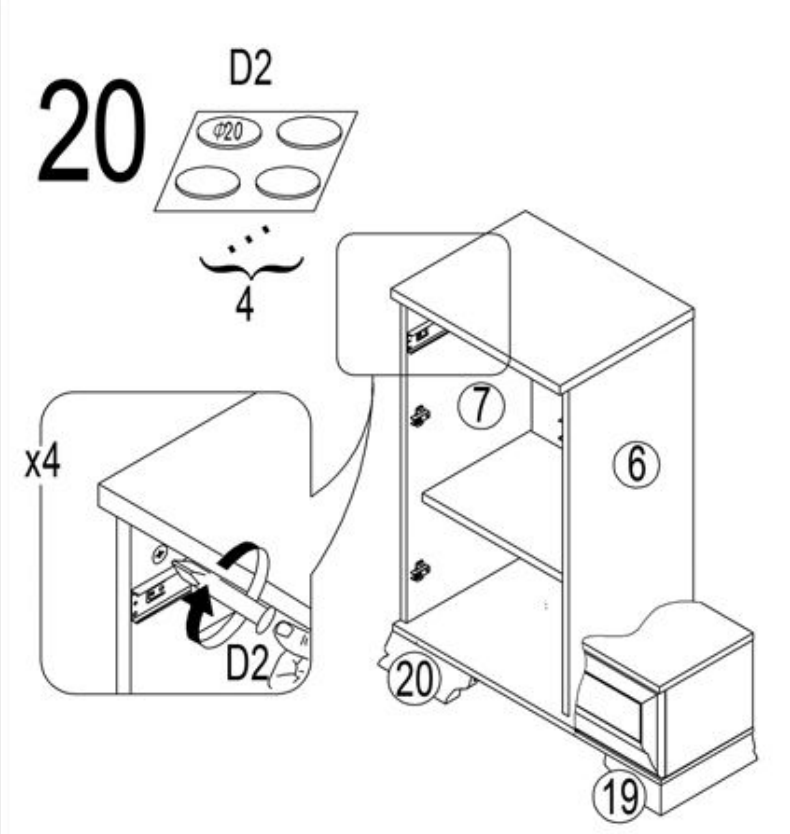
20
D2
Φ20
4
x4
D2
7
6
20
19

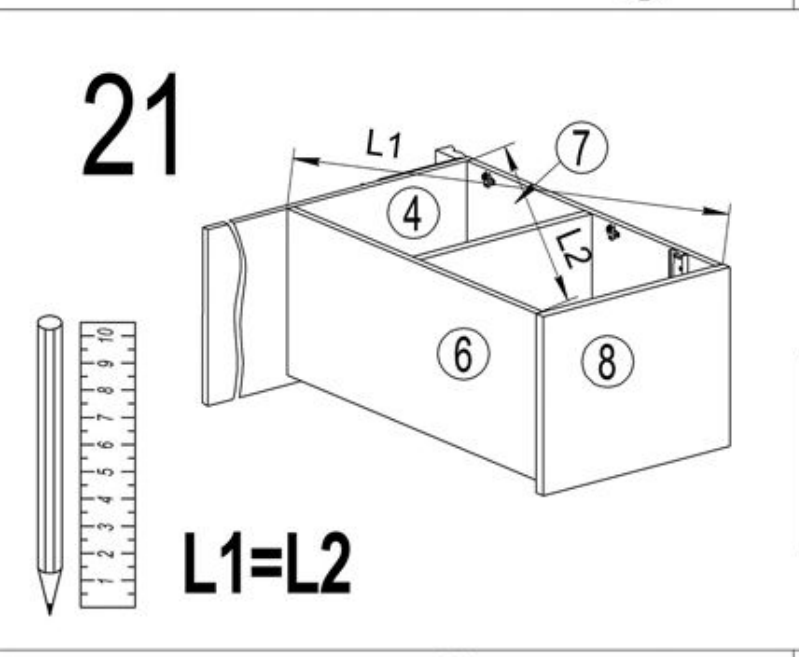
21
L1
7
4
L2
6
8
L1=L2

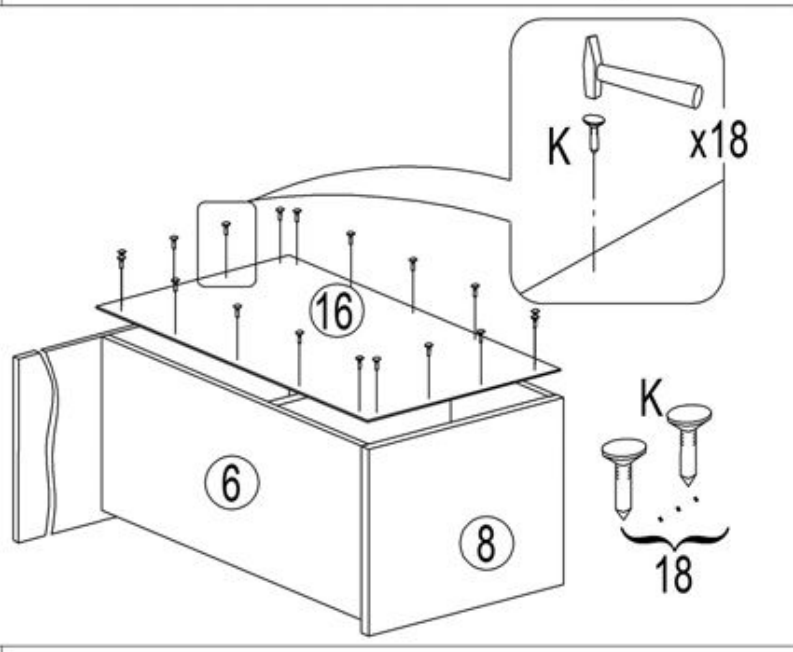
K
x18
16
6
8
K
18

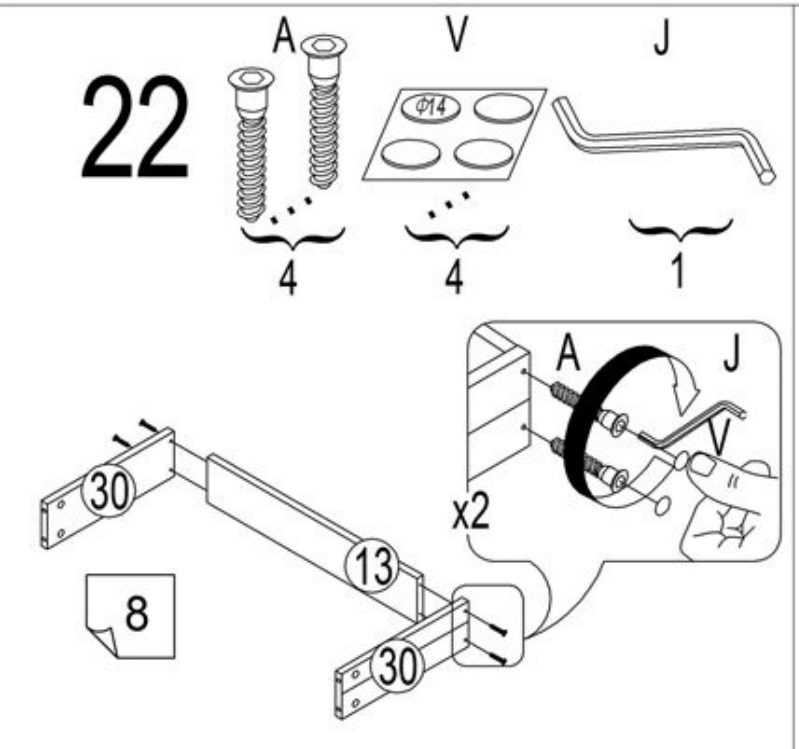
22
A
V
J
Φ14
4
4
1
A
J
V
x2
30
13
30
8

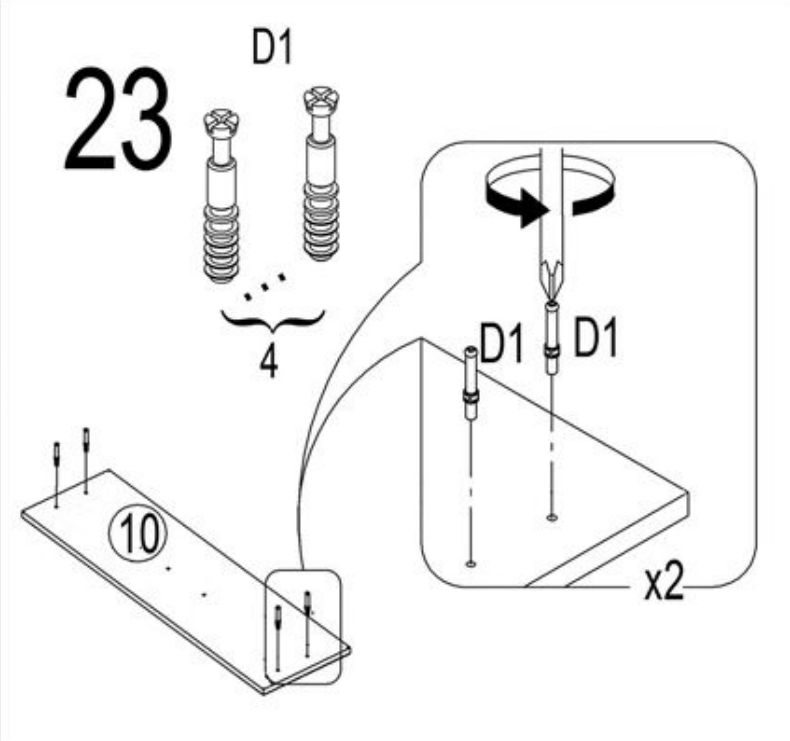
23
D1
4
D1
D1
10
x2

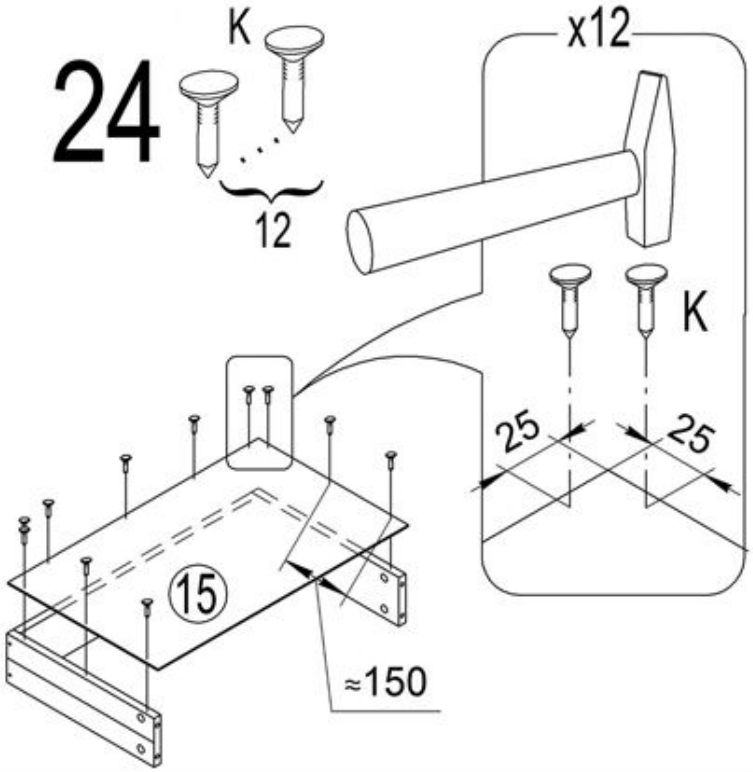
24
K
12
x12
K
25
25
15
≈150

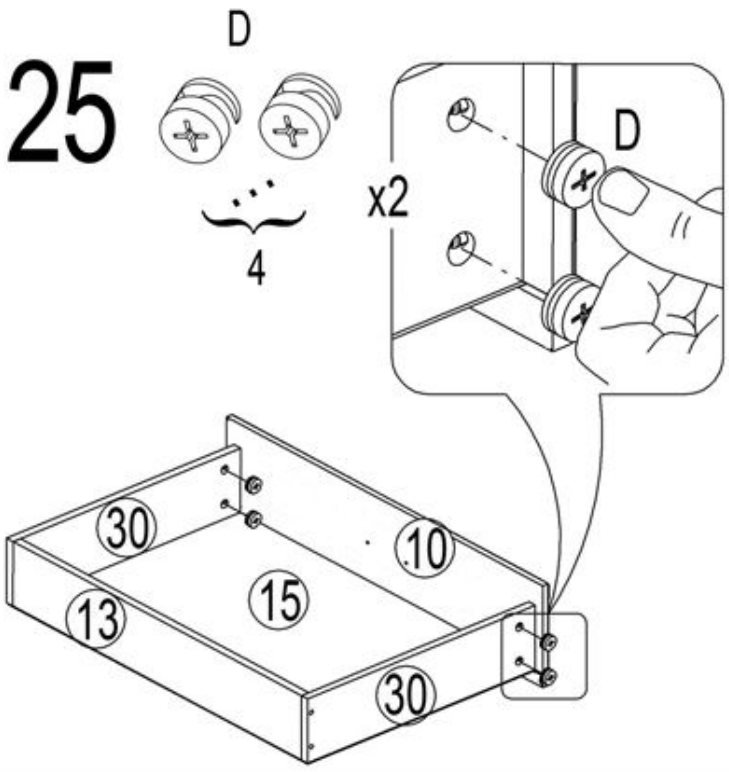
25
D
4
x2
D
30
10
13
15
30

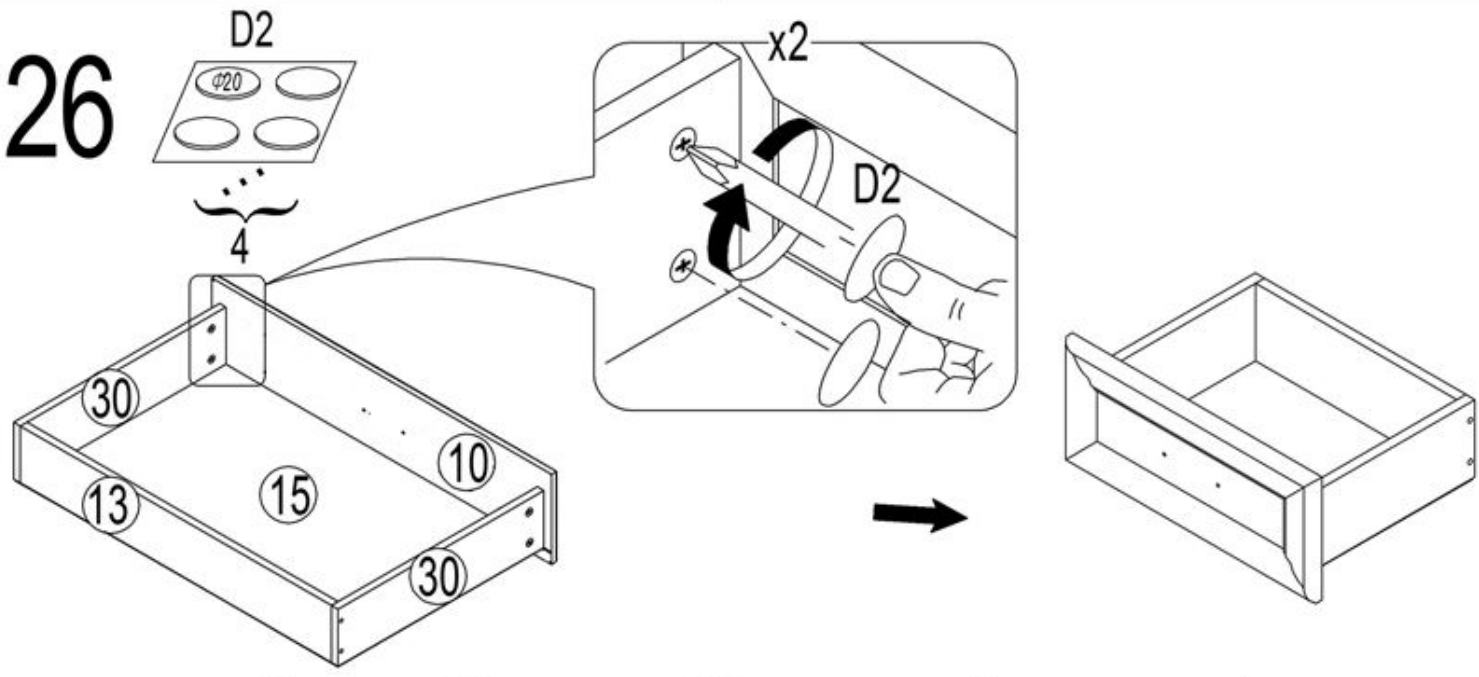
26
D2
Ø20
4
x2
D2
30
10
13
15
30

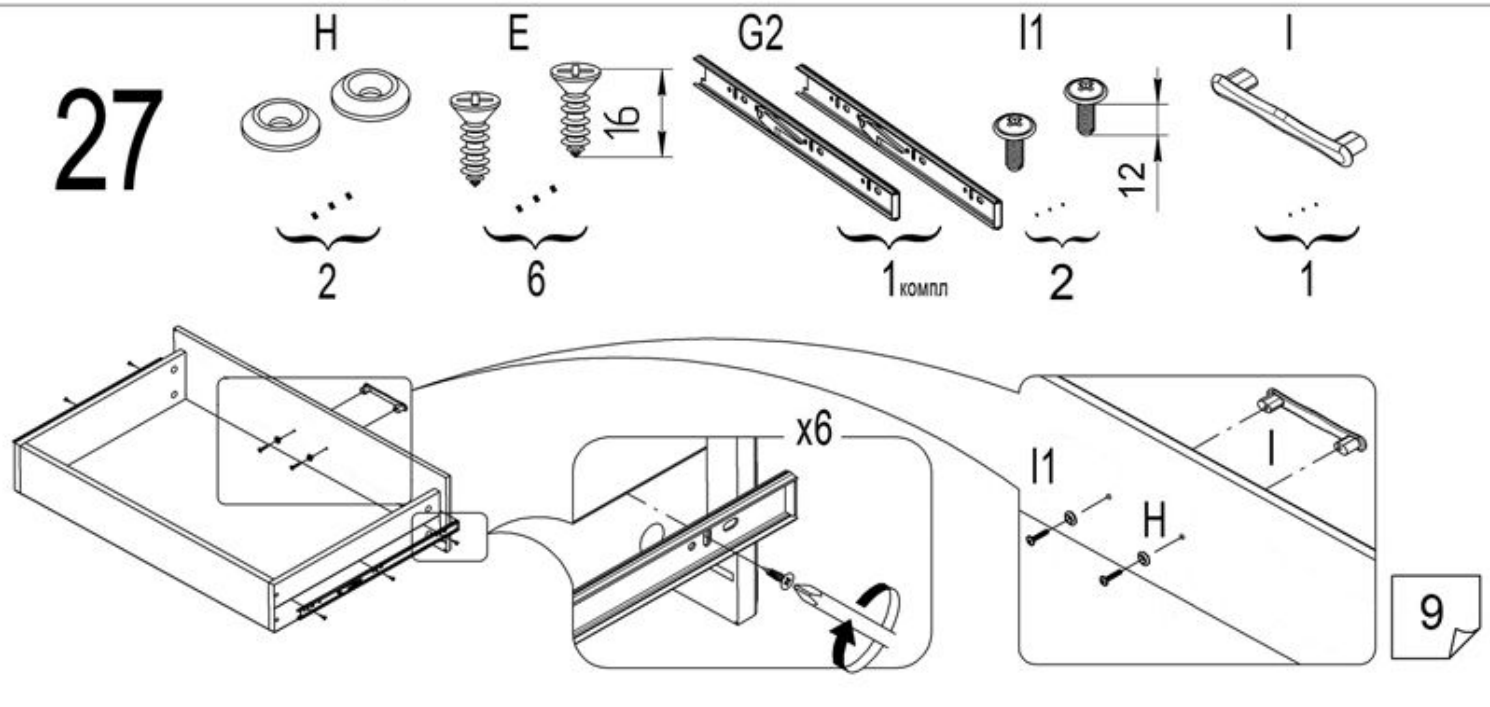
27
H
2
E
16
6
G2
1 компл
I1
12
2
I
1
x6
I1
H
I
9

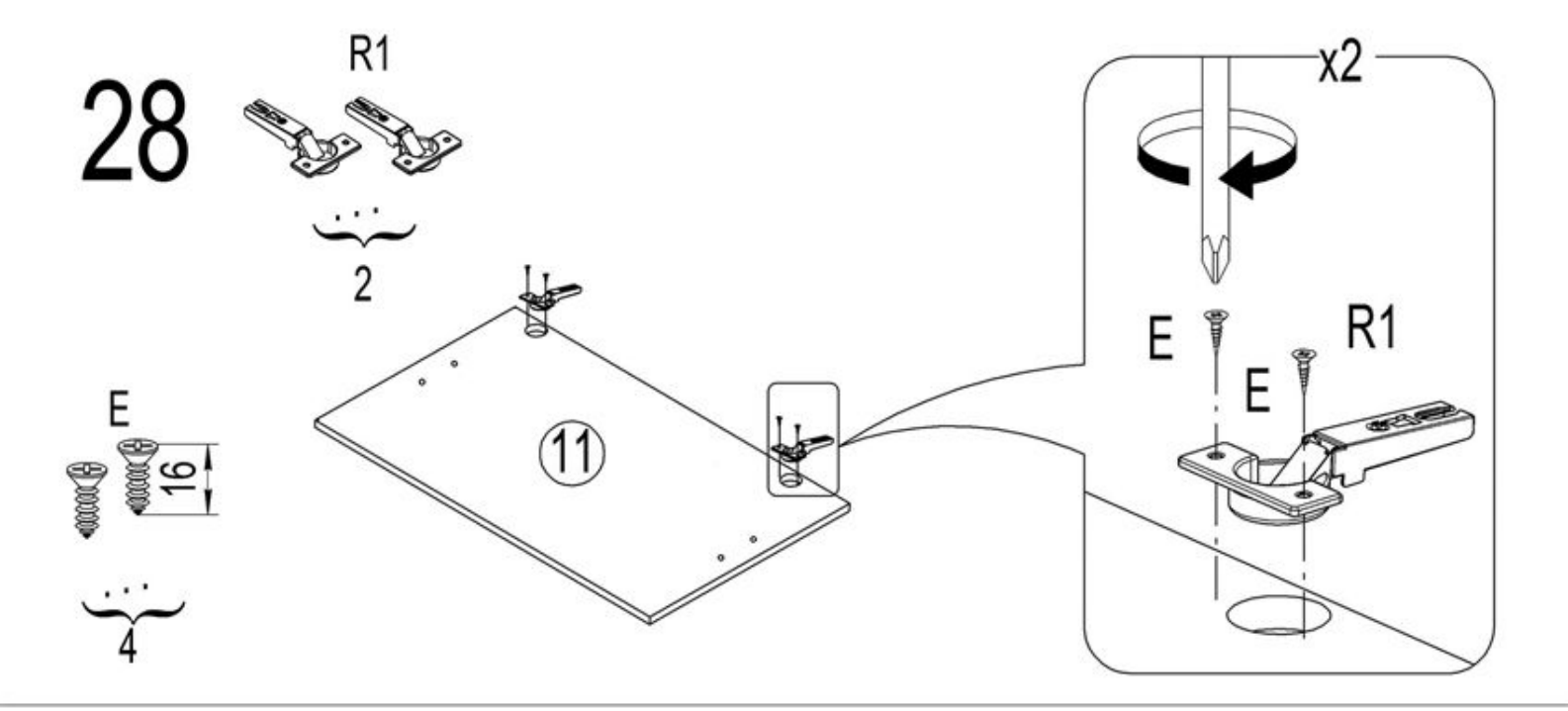
28
R1
2
E
16
4
11
x2
E
R1
E

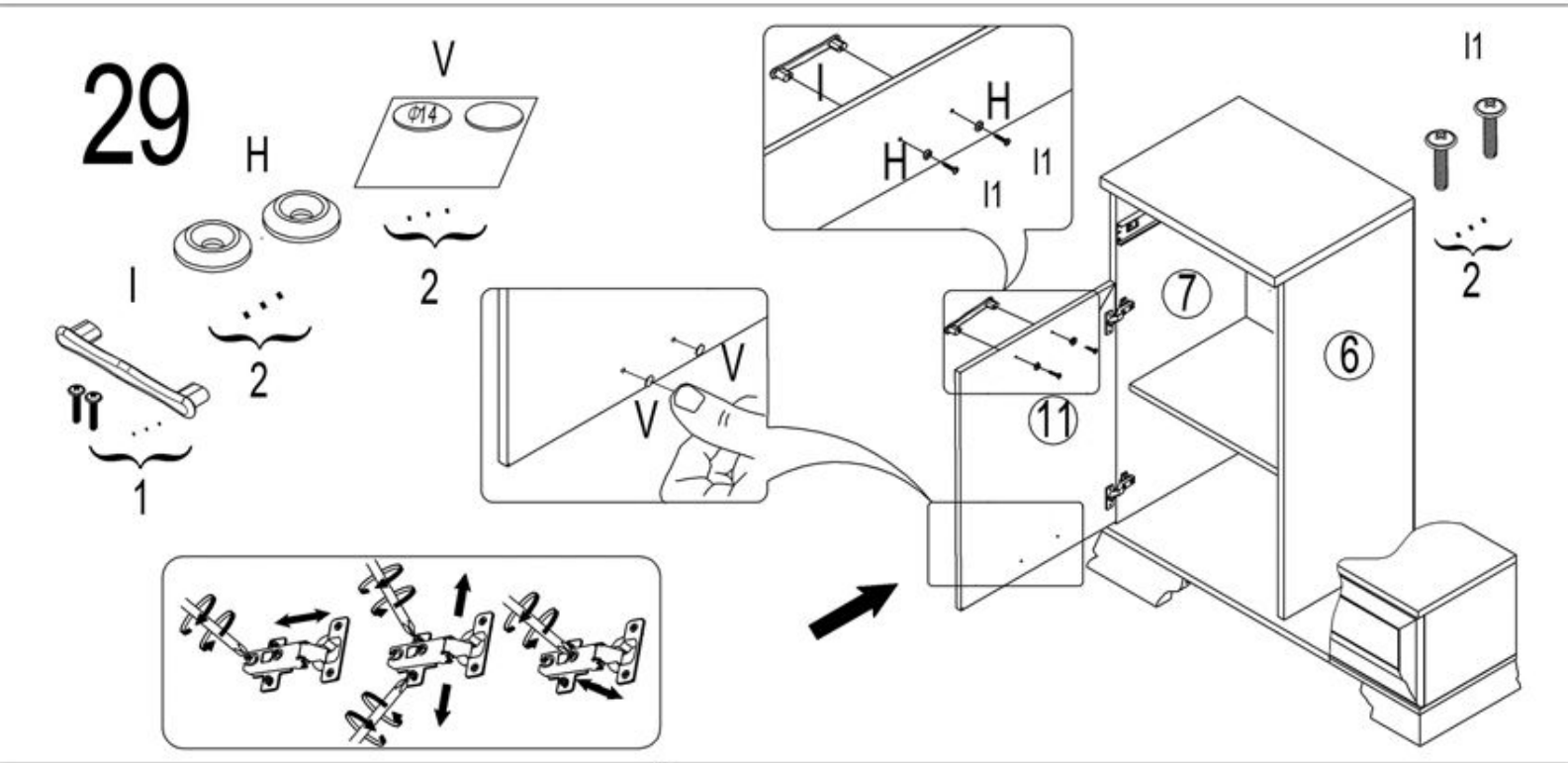
29
V
Ø14
2
H
2
I
2
1
I
H
H
I1
I1
I1
2
V
V
V
7
6
11

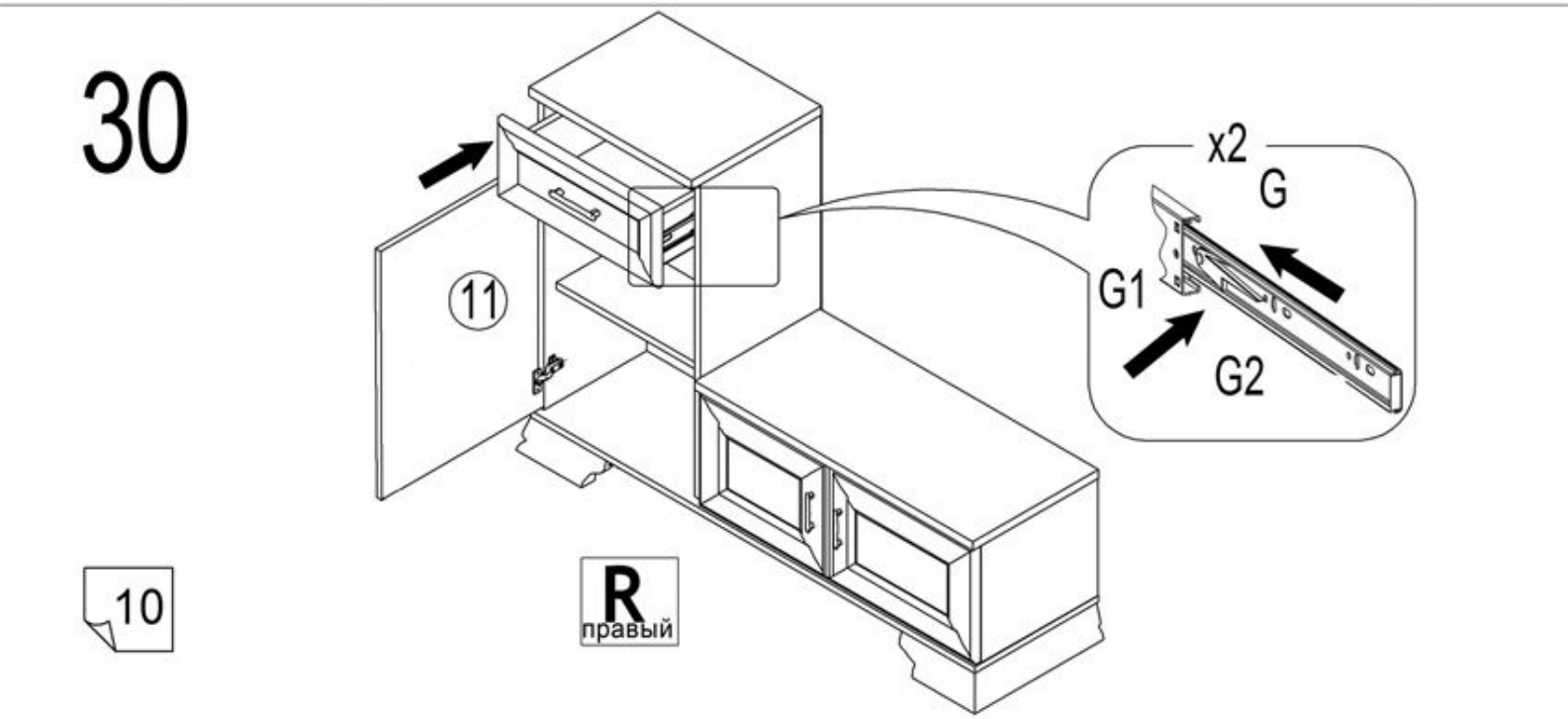
30
11
x2
G
G1
G2
R
правый

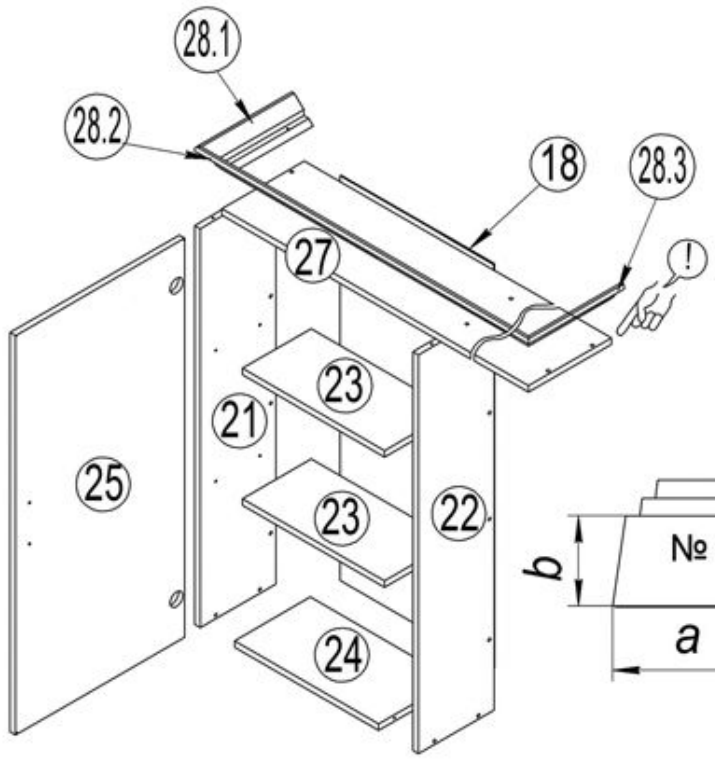

R
правый

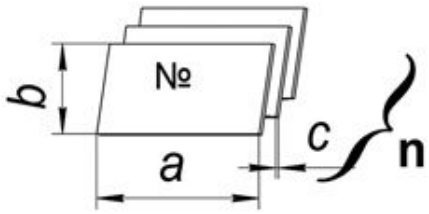

№	a x b x c	n
22	1003x220x16	1
21	1003x220x16	1
27	1351x240x16	1
24	418x220x16	1
23	418x220x16	2
18	1015x446x3,2	1
25	999x446x19	1
28.1	280x91x19	1
28.2	1431x91x19	1
28.3	280x91x19	1

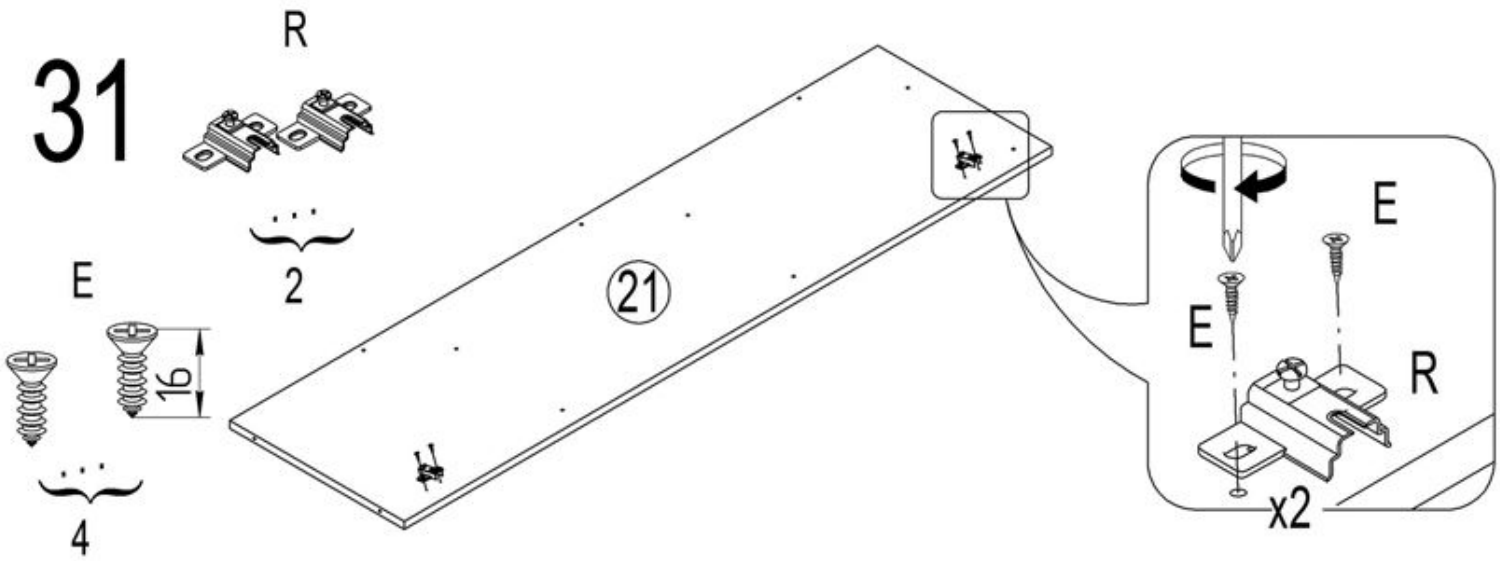

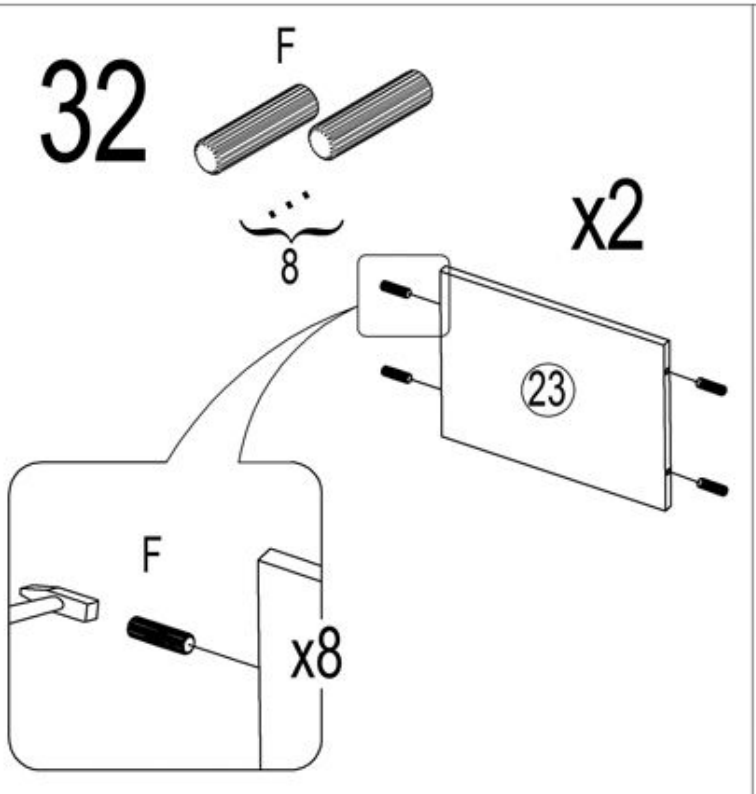

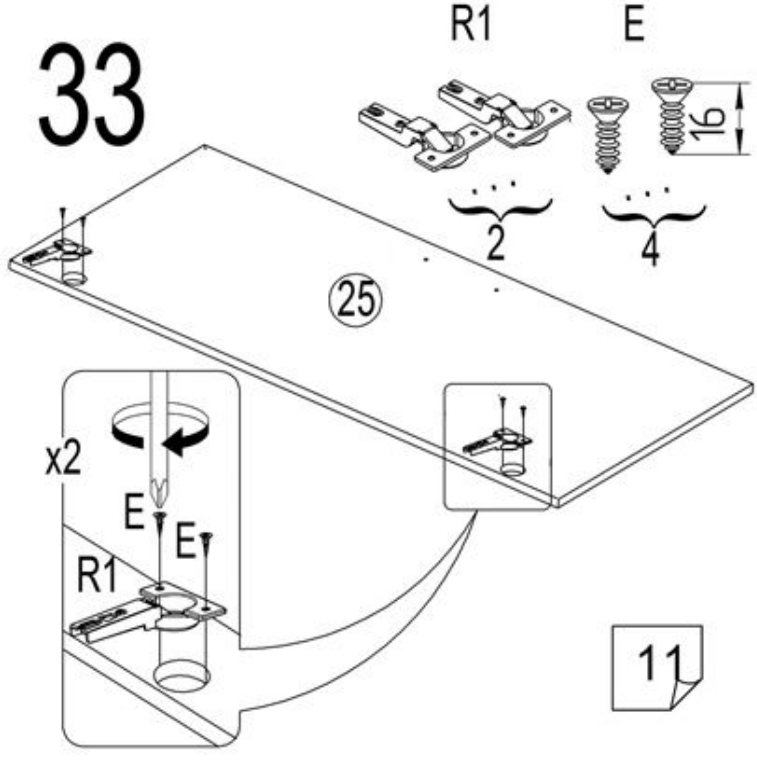

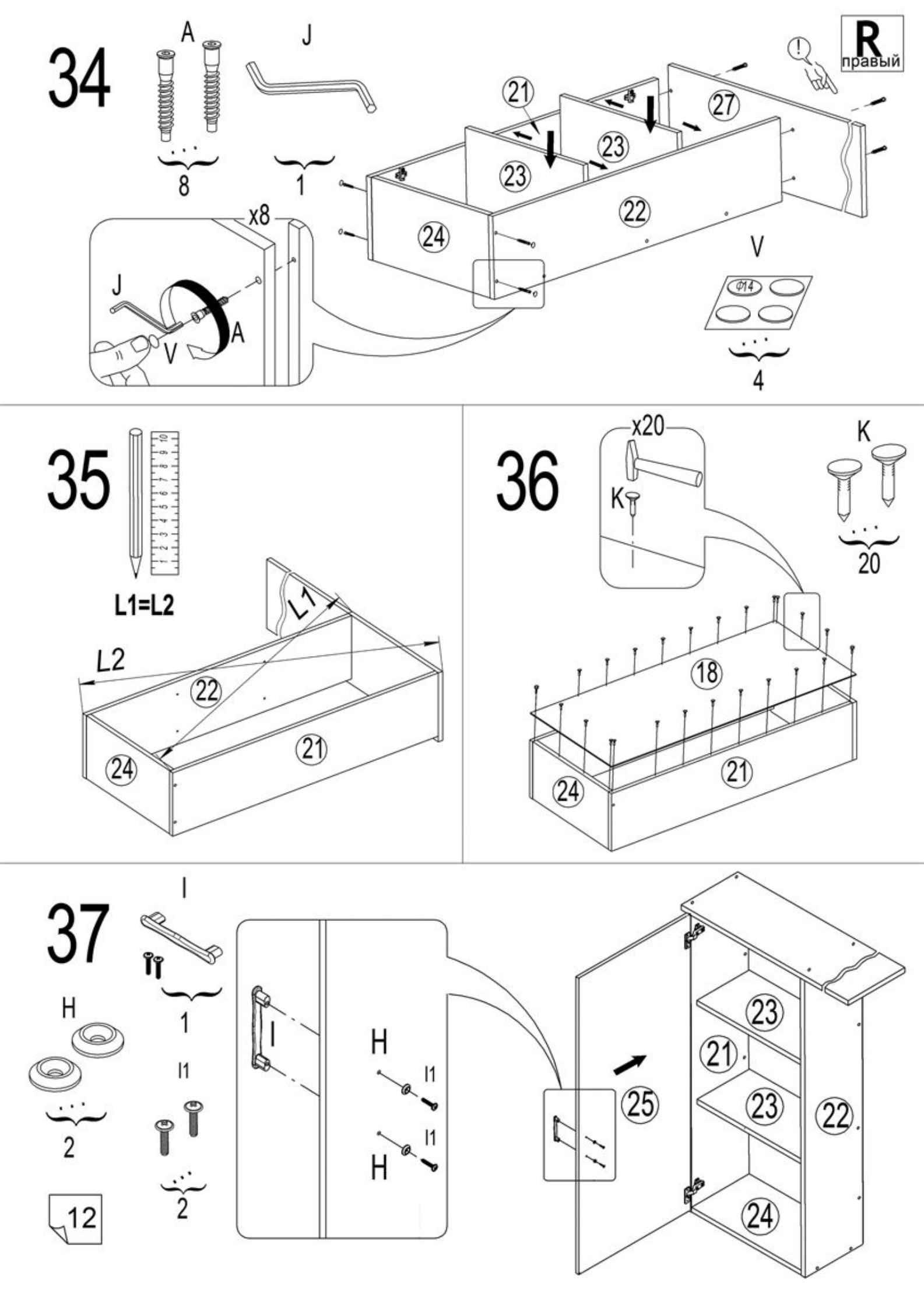
34
A
J
8
1
x8
J
A
V
21
23
23
27
22
24
V
Ф14
4
R
правый
35
L1=L2
L1
L2
22
21
24
36
x20
K
K
20
18
21
24
37
I
1
H
2
I1
2
12
I
H
I1
I1
H
25
23
21
23
22
24

38

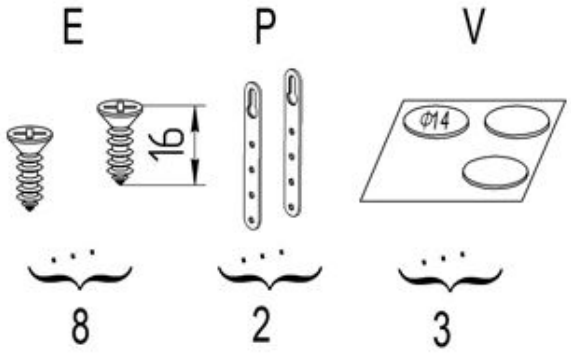

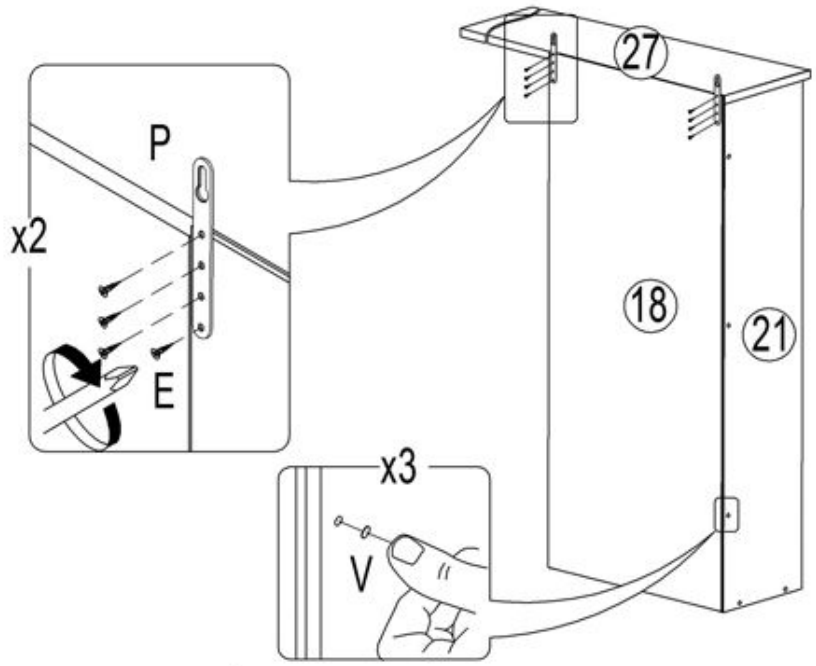

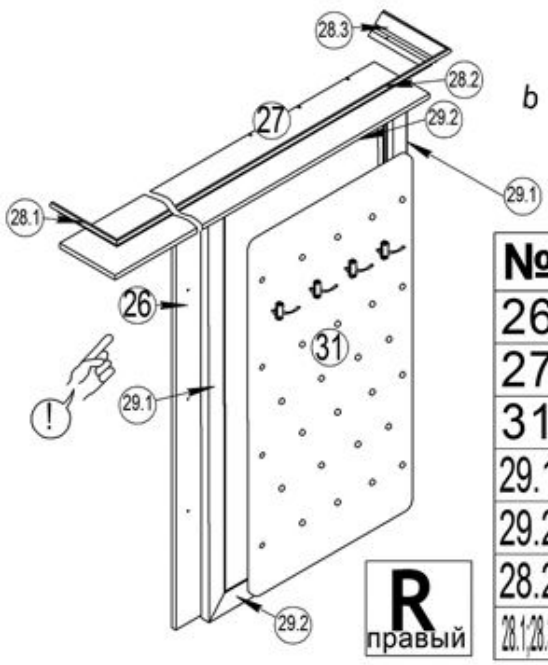

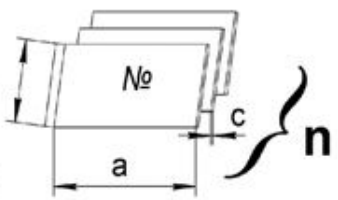

№	a x b x c	n
26	1523x899x16	1
27	1351x240x16	1
31	1440x733	1
29.1	1523x80x19	2
29.2	899x80x19	2
28.2	1431x91x19	1
28.1/28.3	280x91x19	2

39

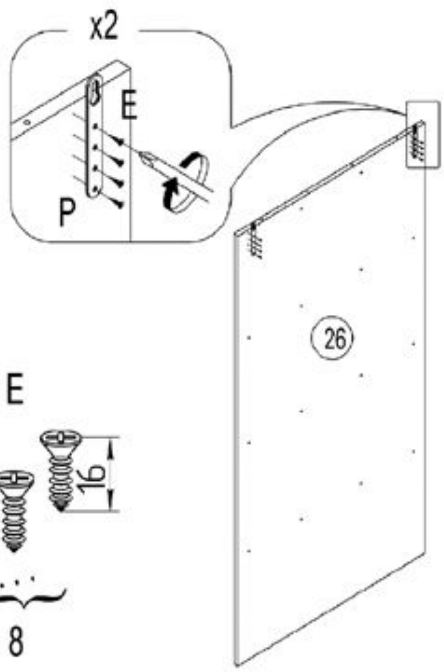

40

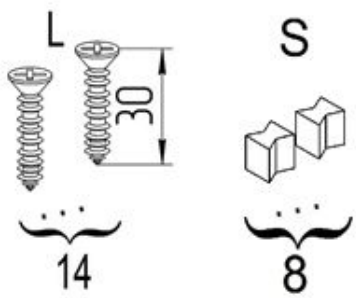

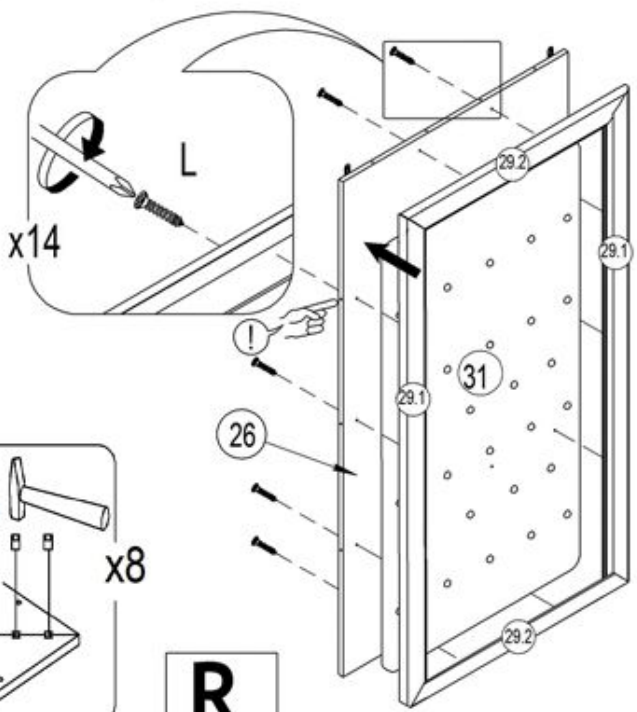

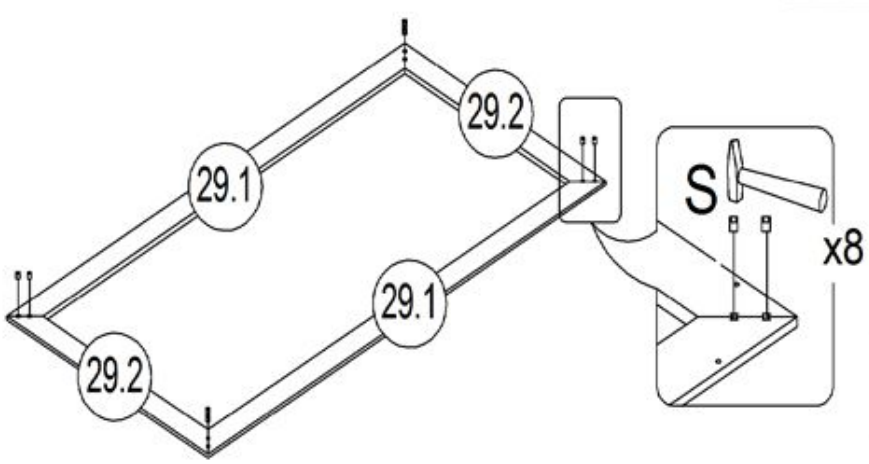

41

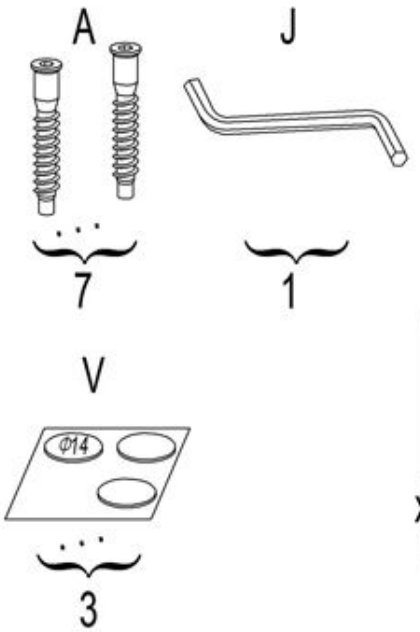
A
7
J
1
V
Ø14
3

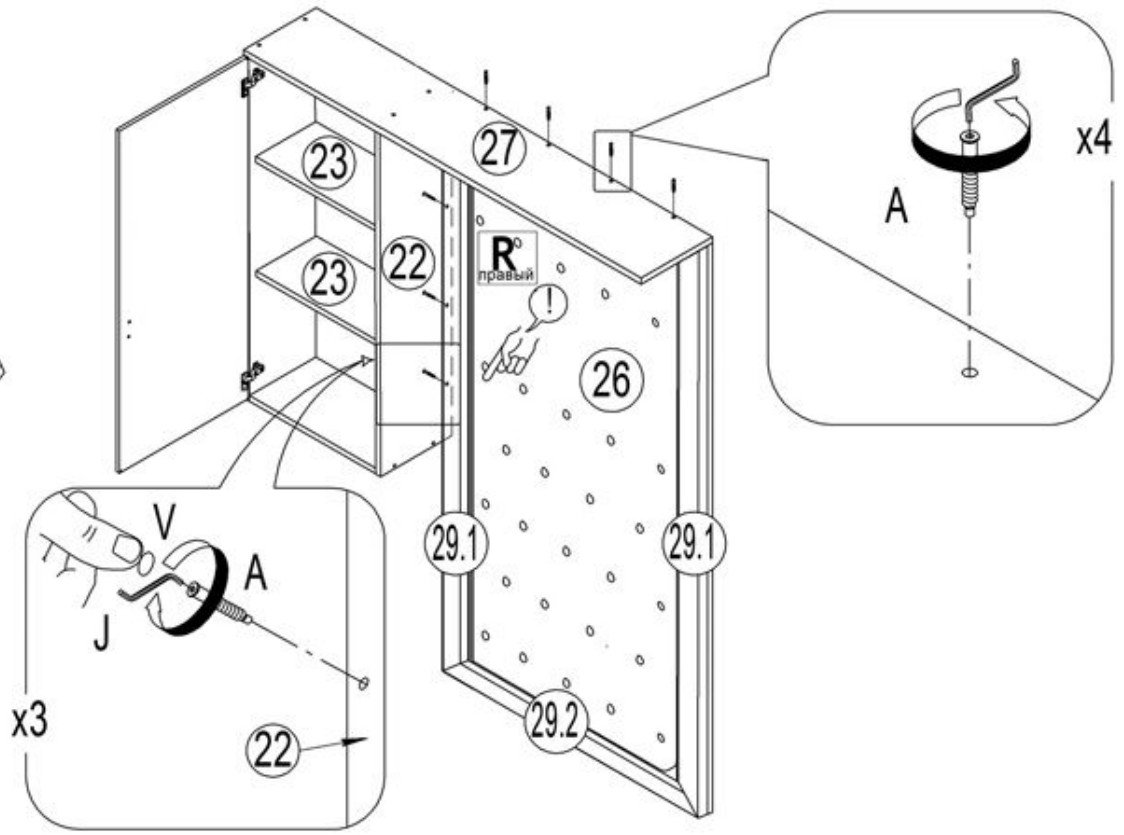
23
23
22
27
R
правый
!
26
29.1
29.1
29.2
x4
A
V
A
J
x3
22

42

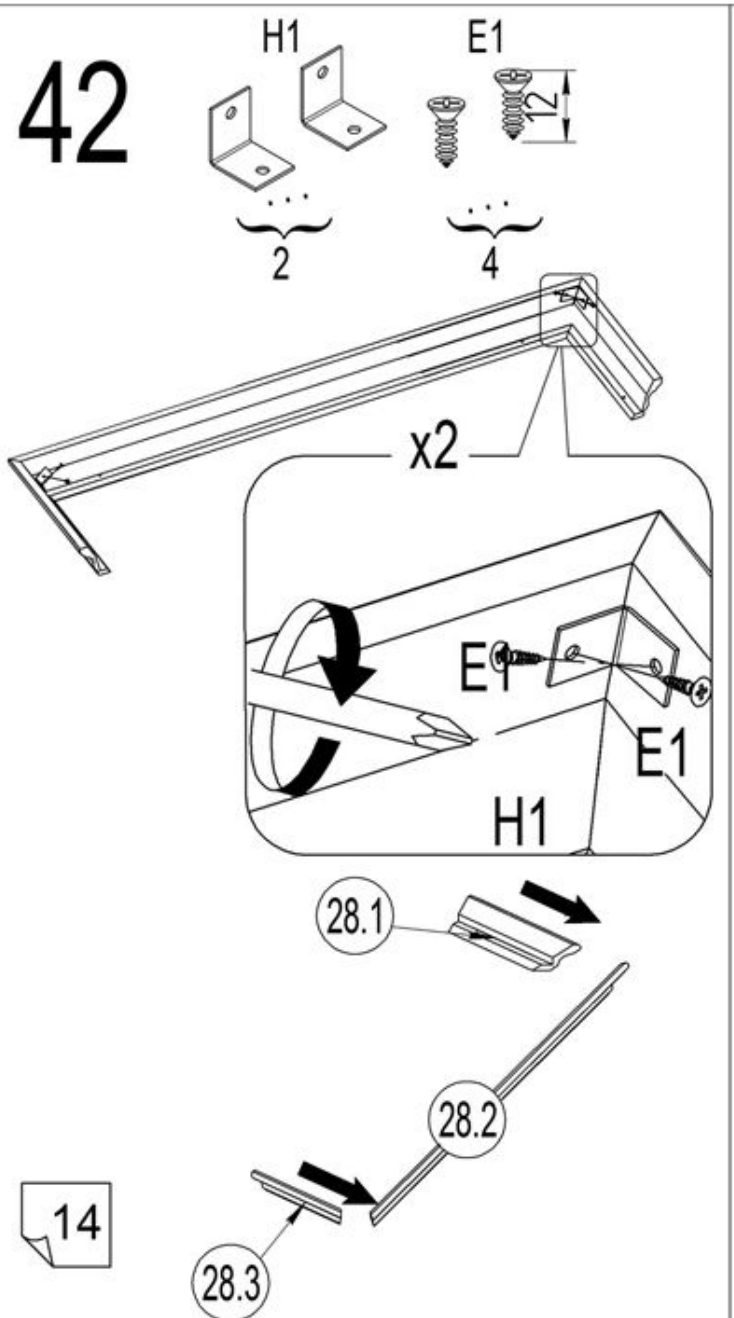
H1
E1
12
2
4
x2
E1
E1
H1
28.1
28.2
28.3

43

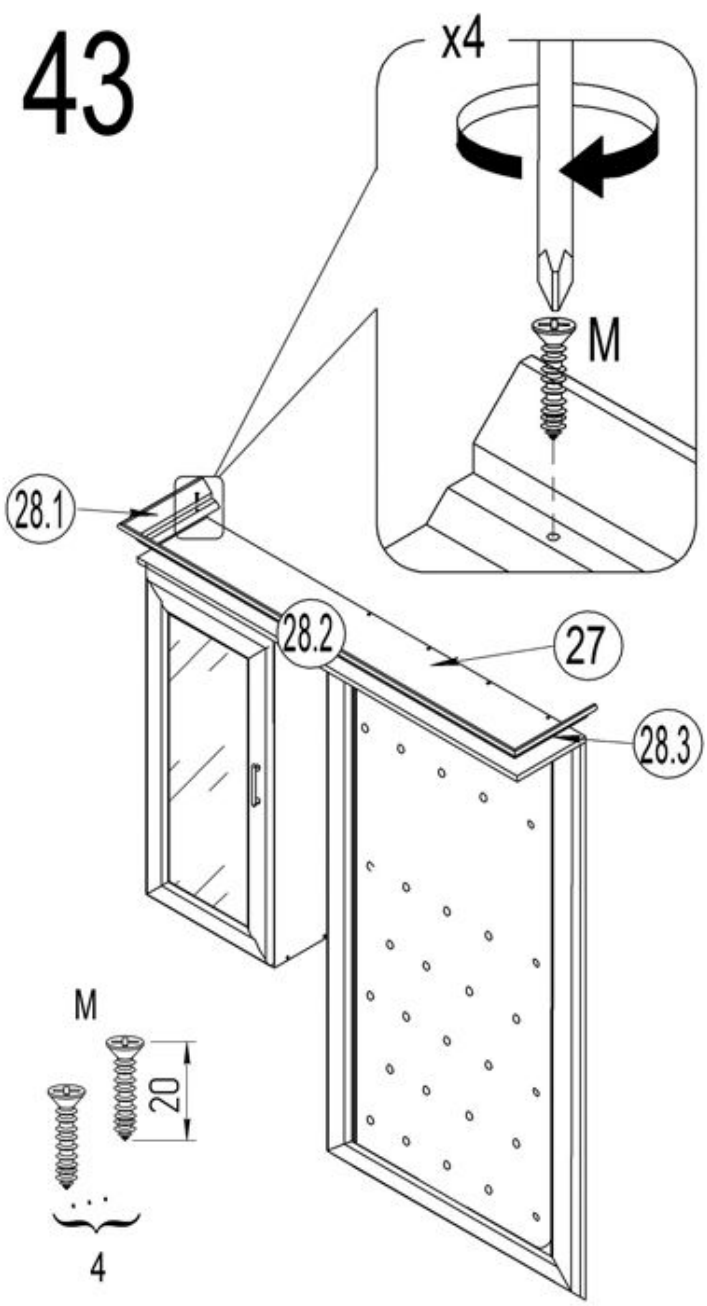
x4
M
28.1
28.2
27
28.3
M
20
4

44

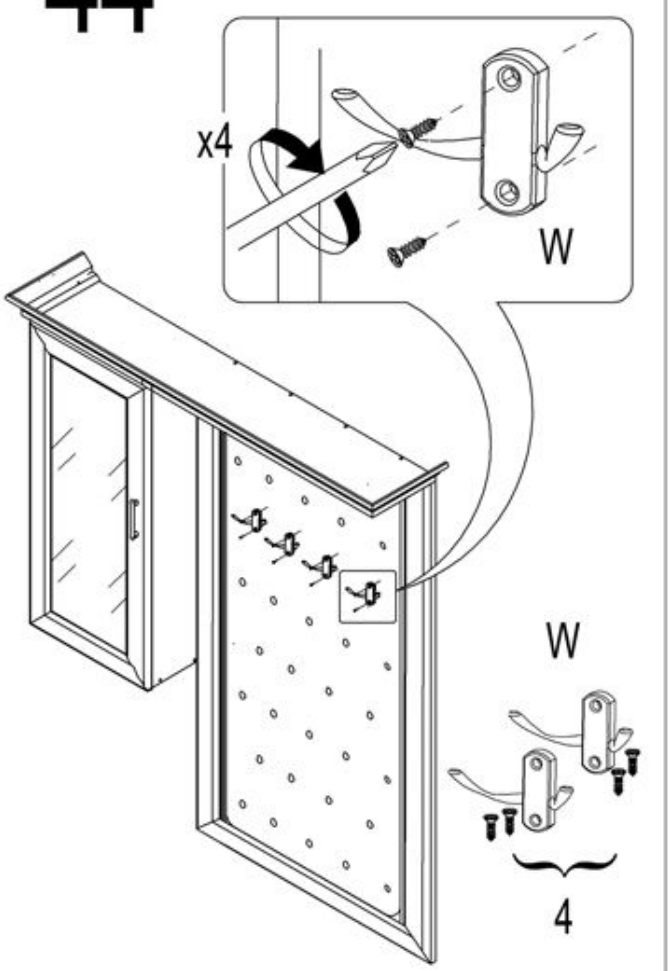

45

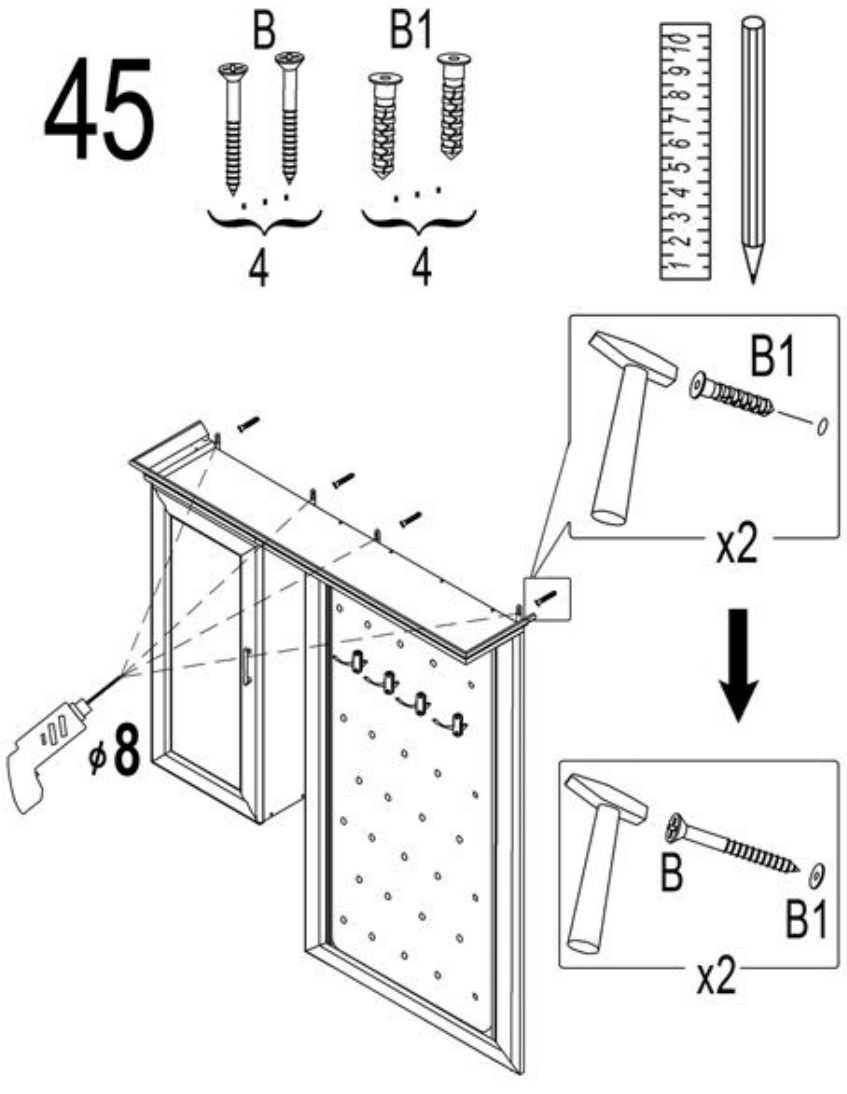

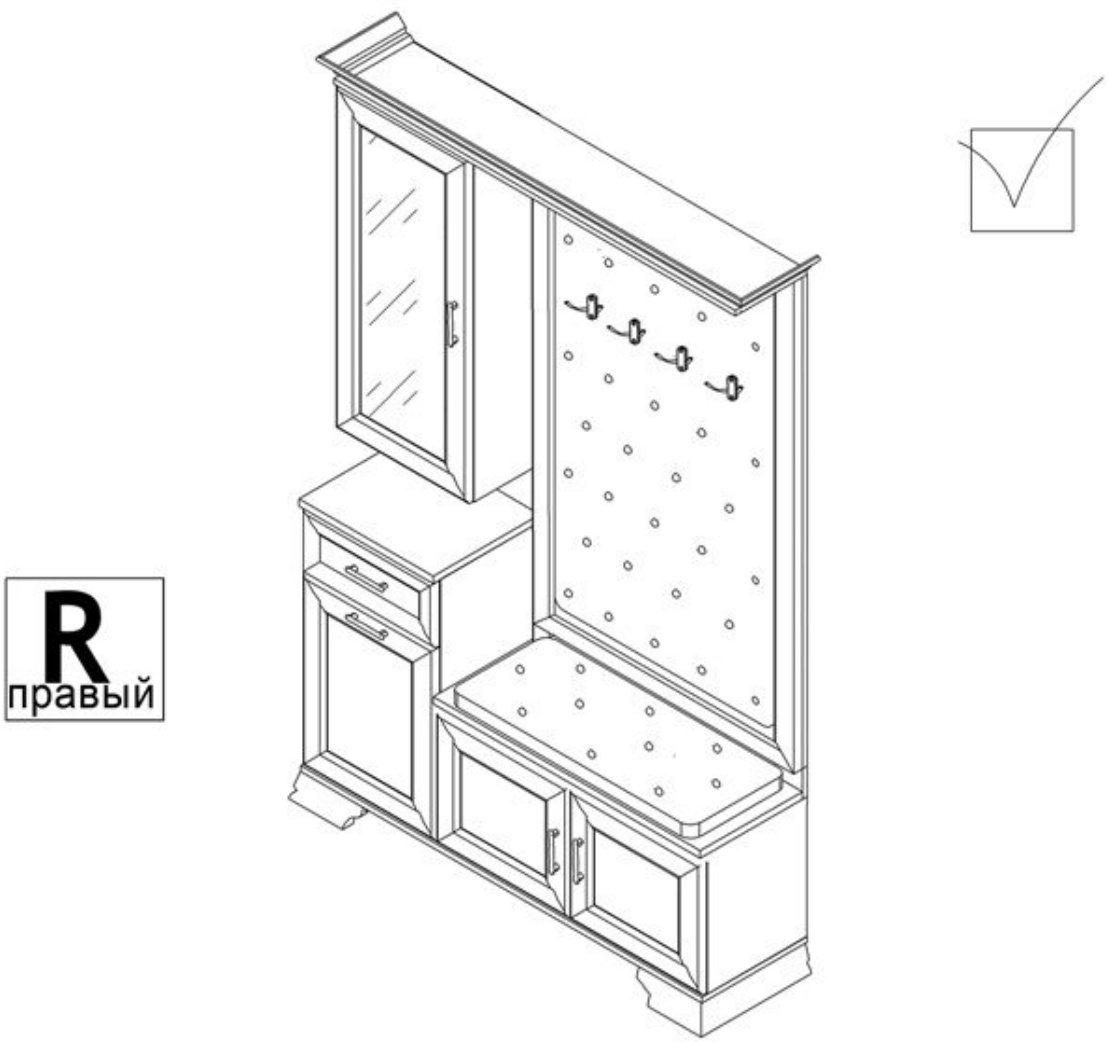

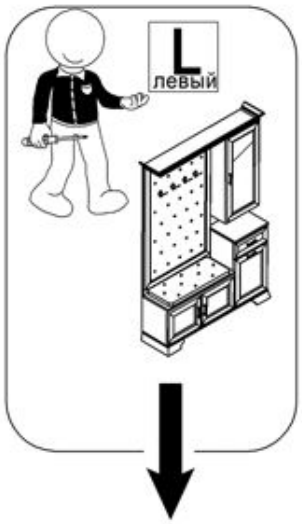

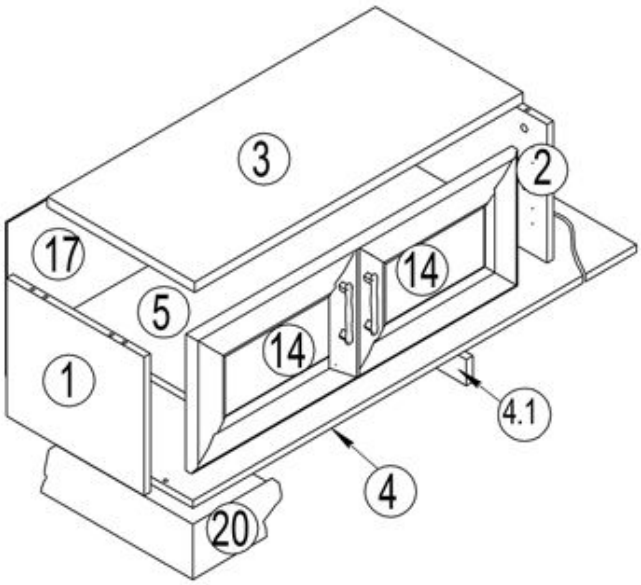

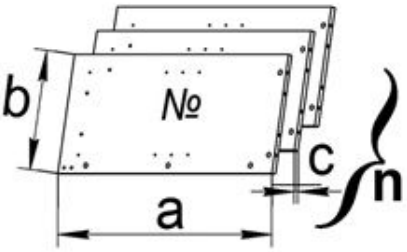

№	a x b x c	n
1	386x335x16	1
2	386x335x16	1
3	899x360x22	1
4	1350x355x16	1
4.1	80x100x16	1
5	866x335x16	1
14	382x446x19	2
17	894x419x3,2	1
20	355x205x80	1

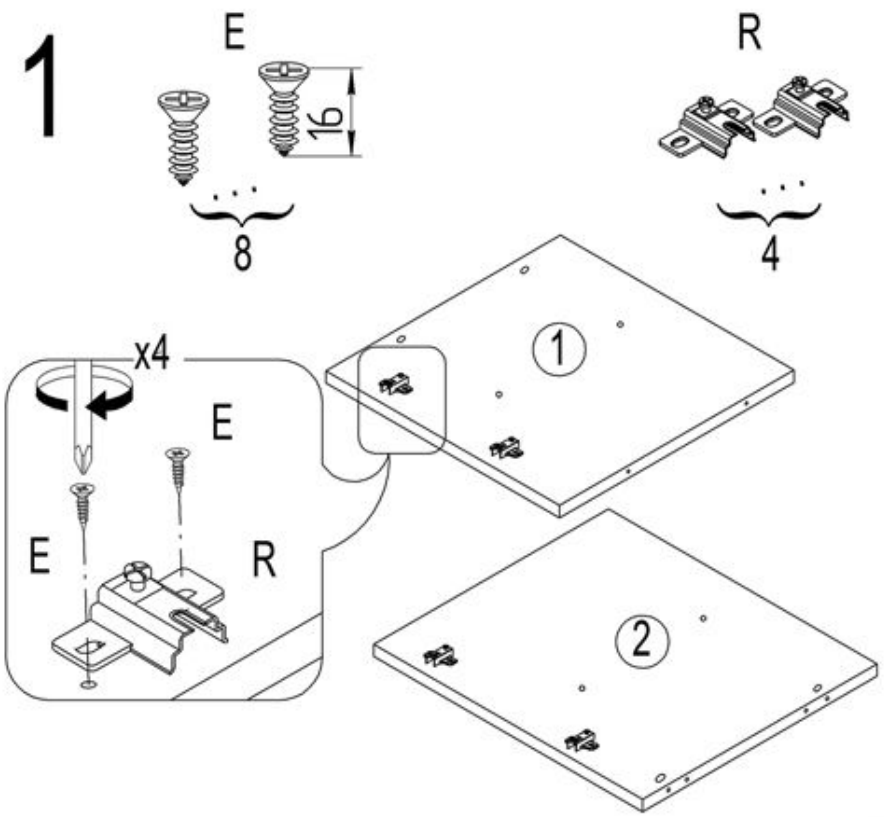

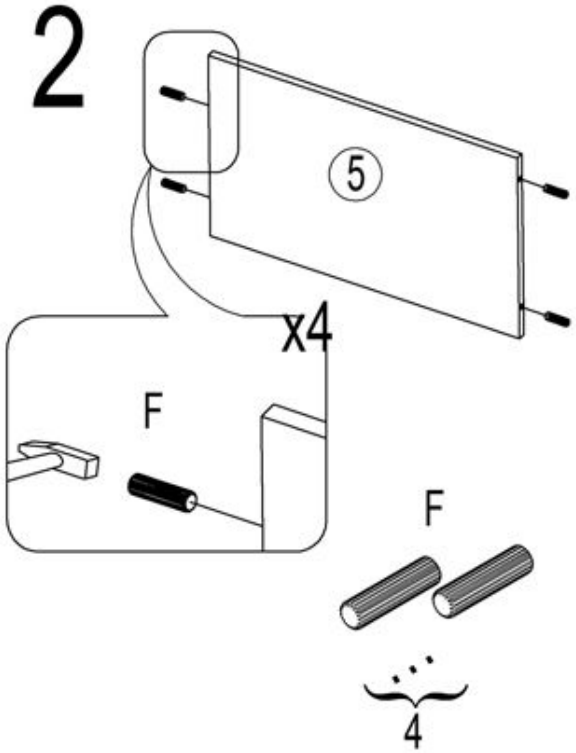

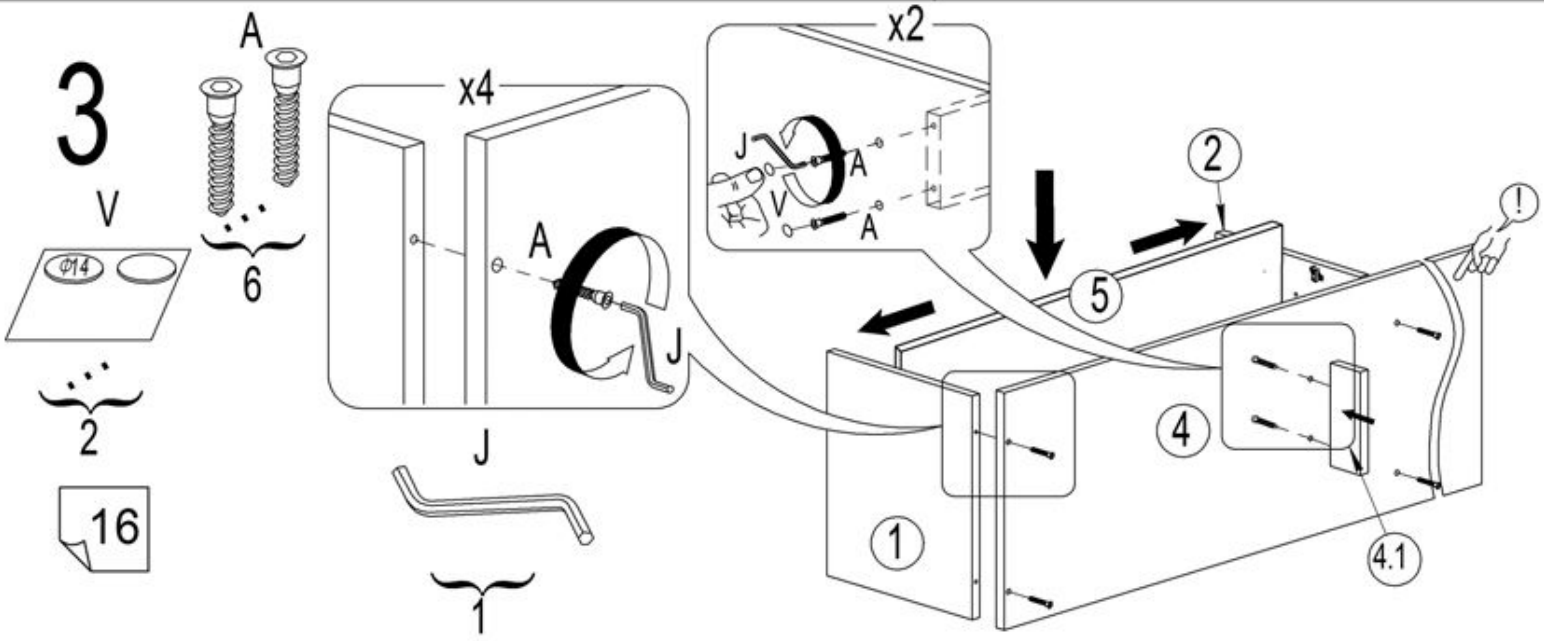

4

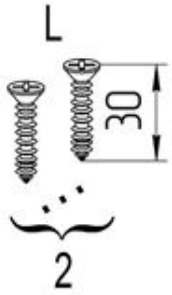
L
30
2

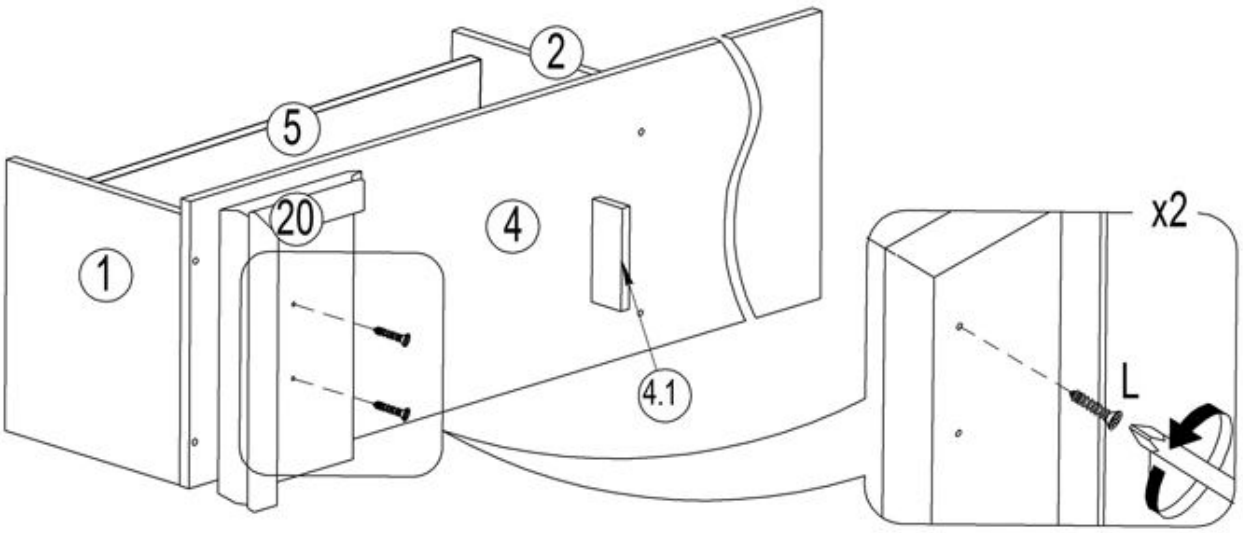
2
5
20
4
1
4.1
x2
L

5

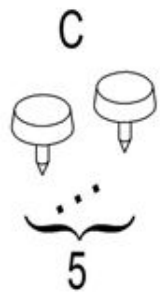
C
5

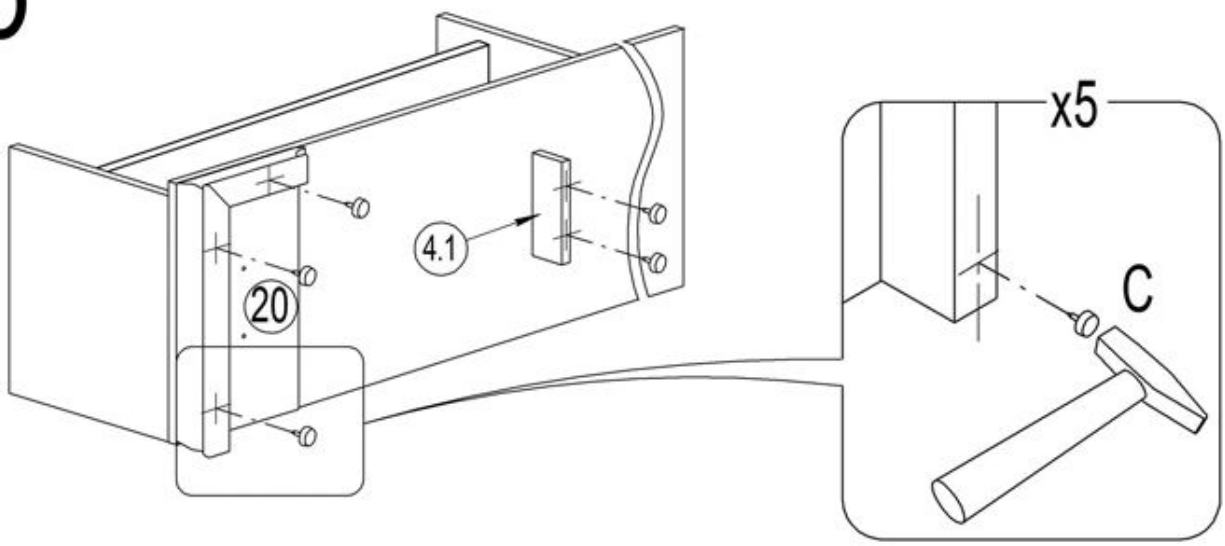
4.1
20
x5
C

6

F
4

D1
4

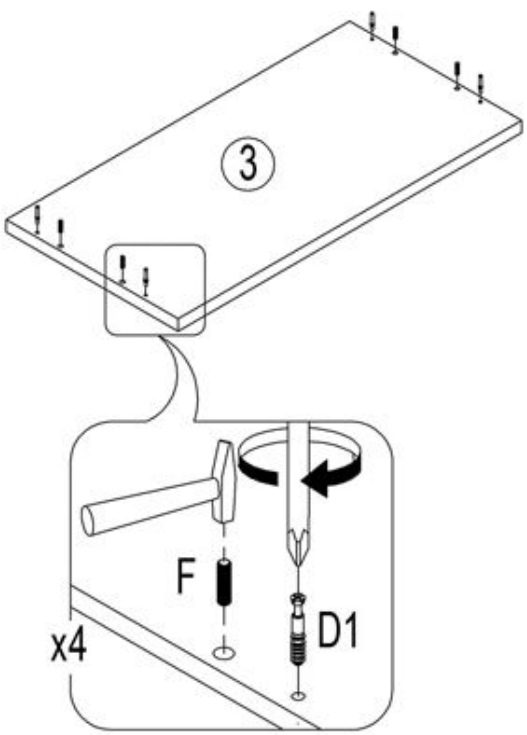
3
F
D1
x4

7

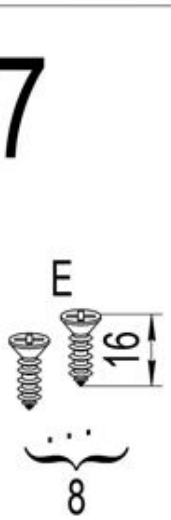
E
16
8
R1
4

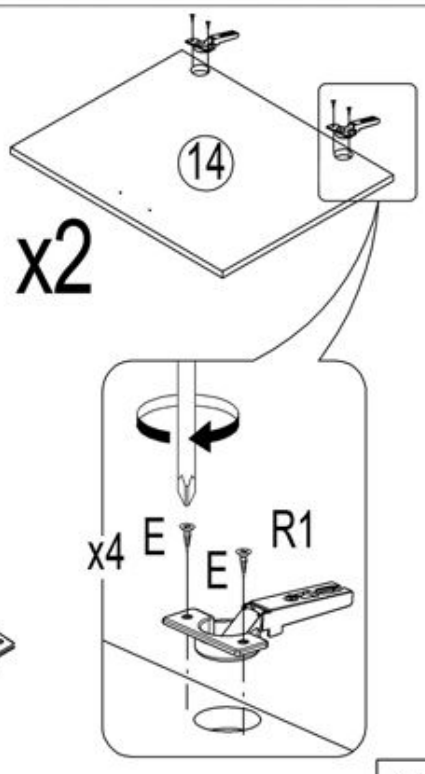
14
x2
x4
E
E
R1

8

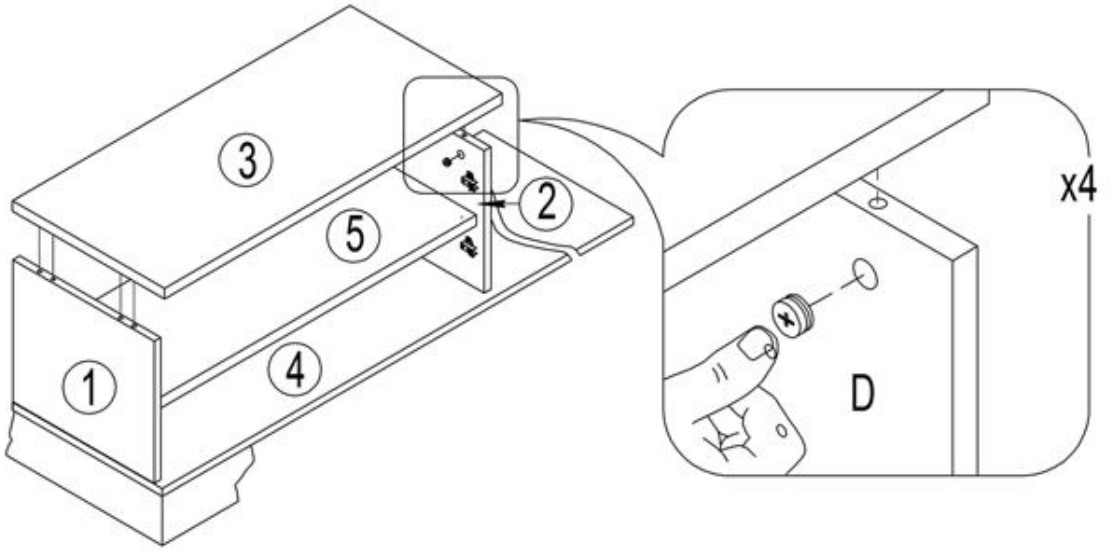

9

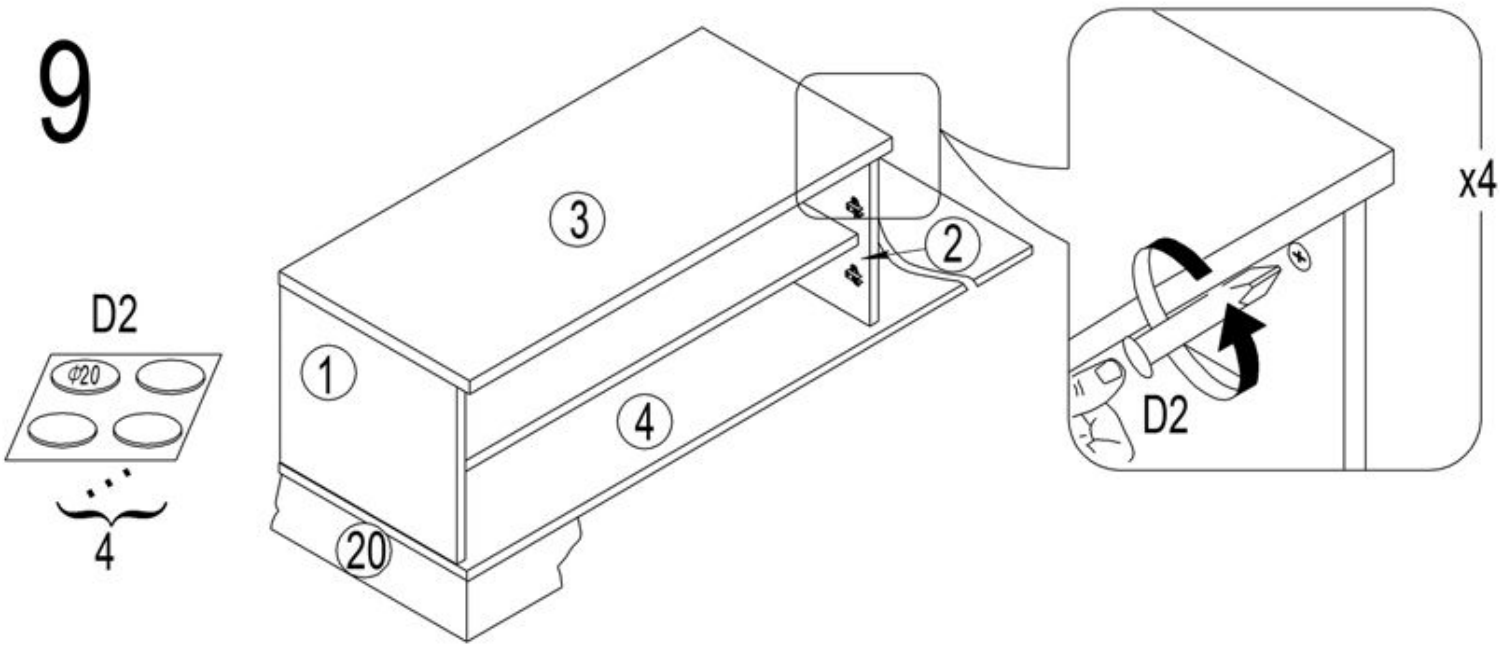

10

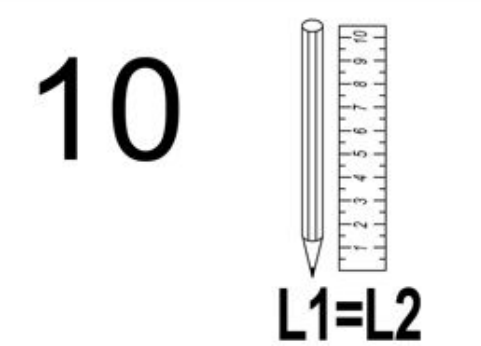

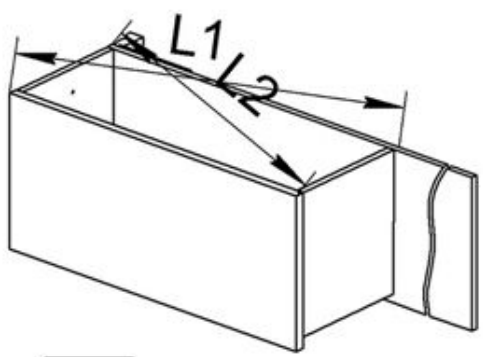

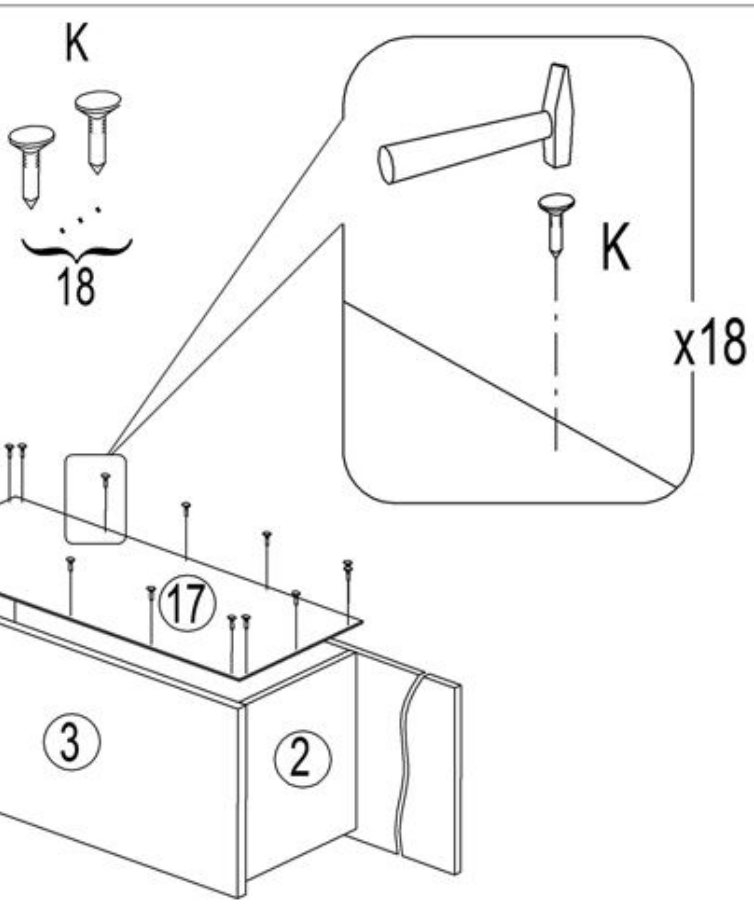

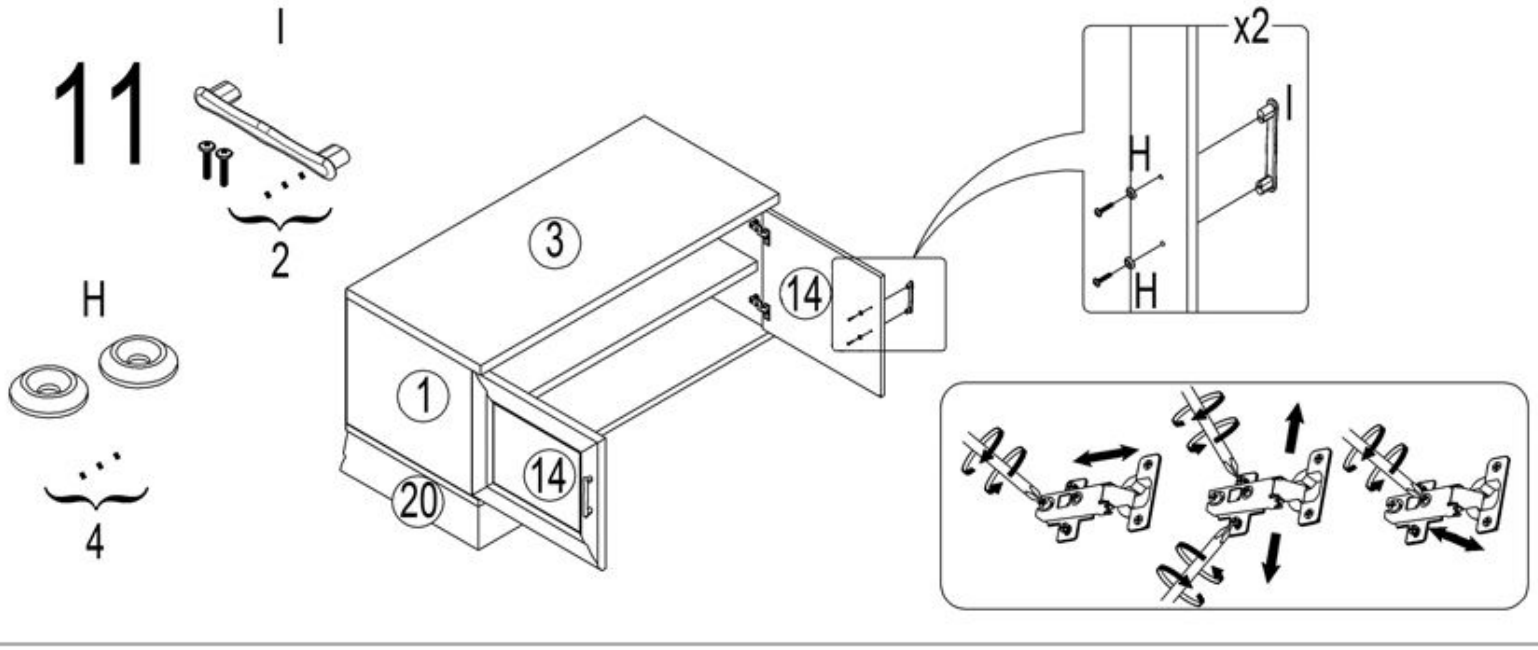

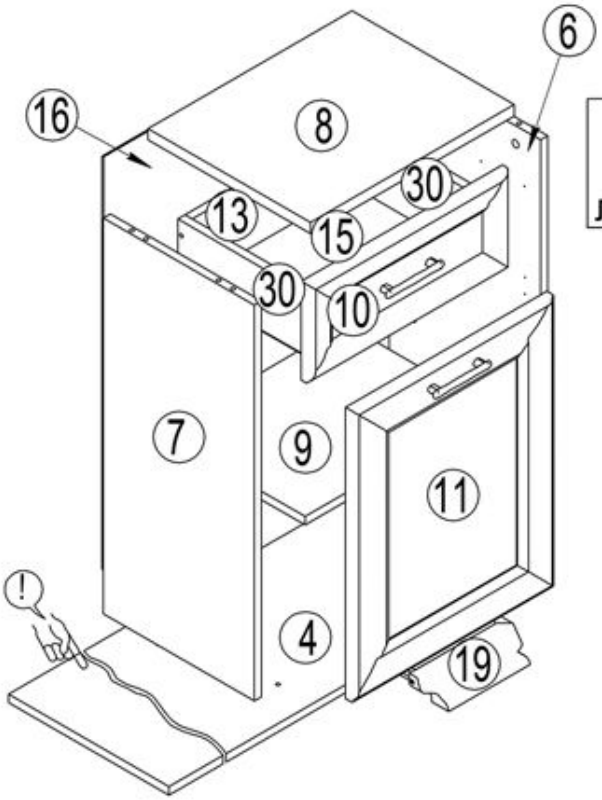

L
левый

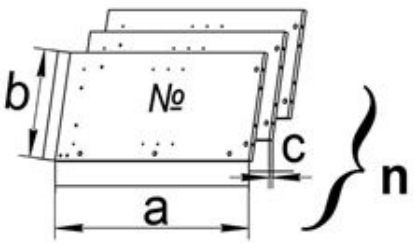

№	a x b x c	n
6	759x335x16	1
7	759x335x16	1
8	451x360x22	1
4	1350x355x16	1
9	418x335x16	1
11	559x446x19	1
10	446x190x19	1
30	300x120x16	2
13	361x120x16	1
15	390x305x3,2	1
16	790x448x3,2	1
19	355x205x80	1

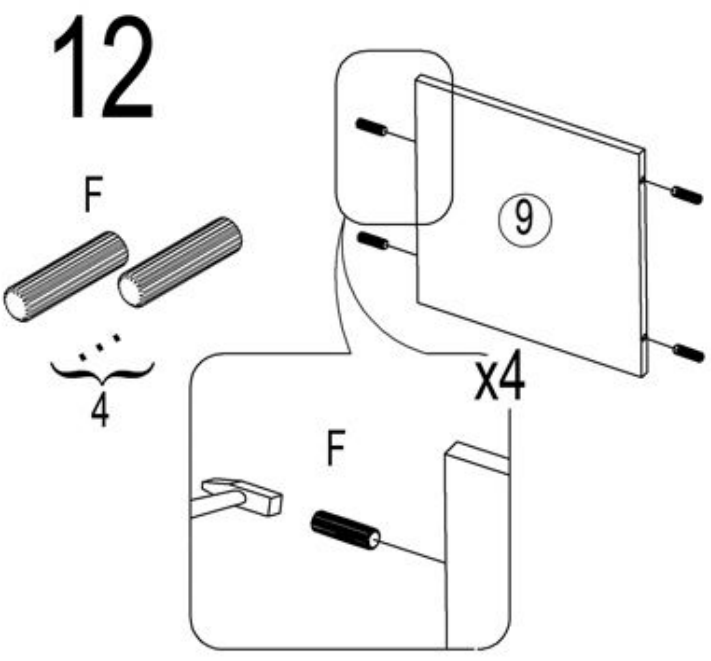

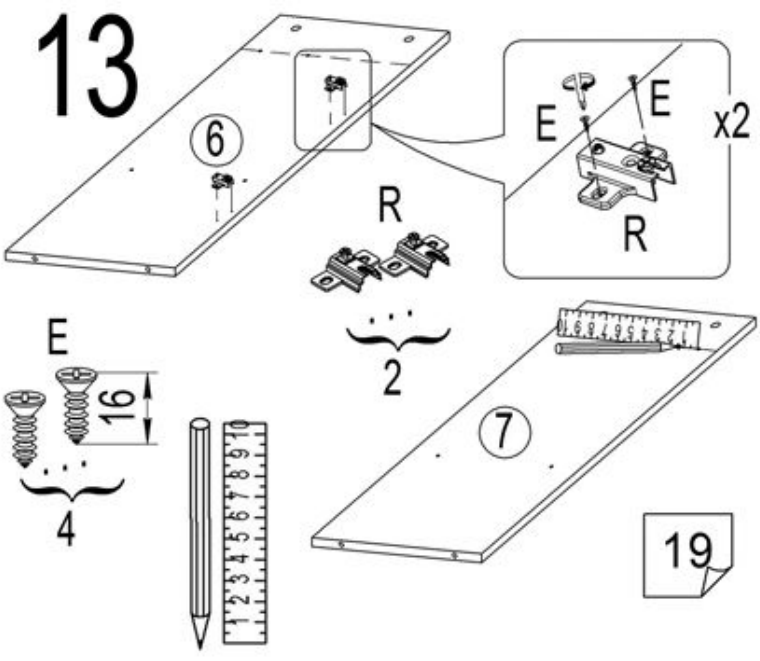

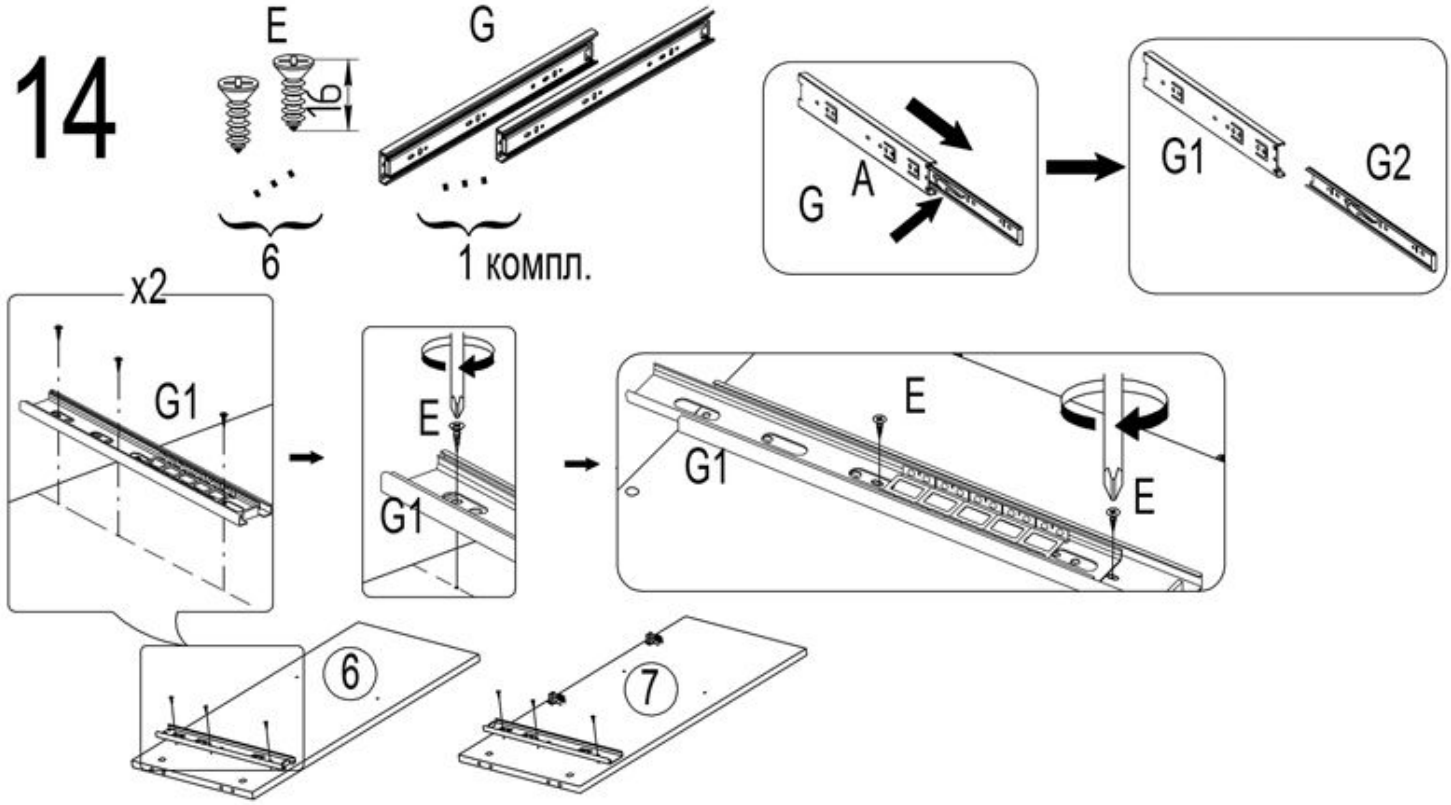
14
E
16
G
6
1 компл.
G
A
G1
G2
x2
G1
E
G1
E
G1
E
6
7

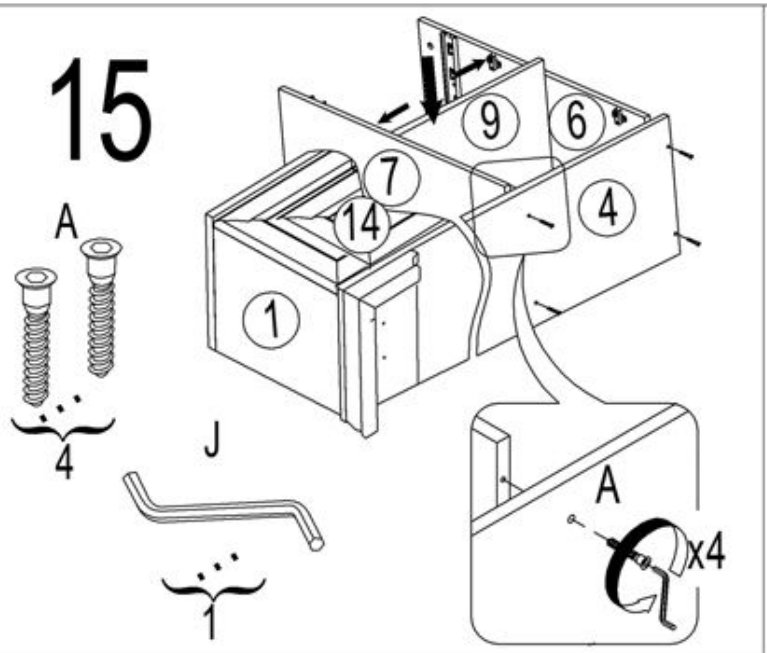
15
A
4
J
1
9
6
7
14
4
1
A
x4

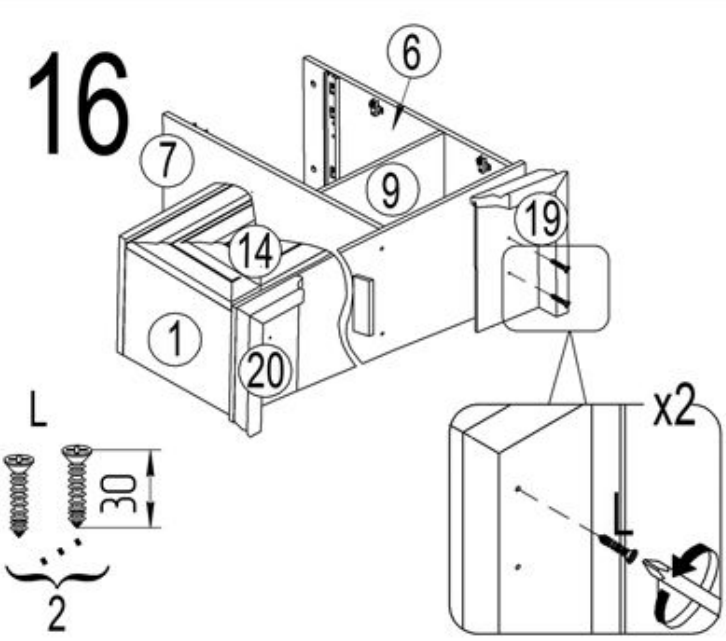
16
6
7
9
19
14
1
20
L
30
2
x2
L

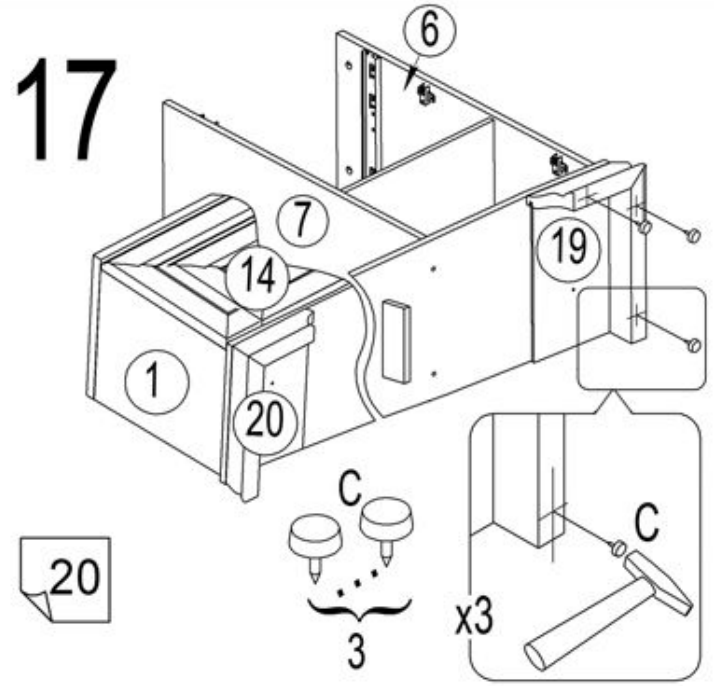
17
6
7
14
19
1
20
C
3
C
x3
20

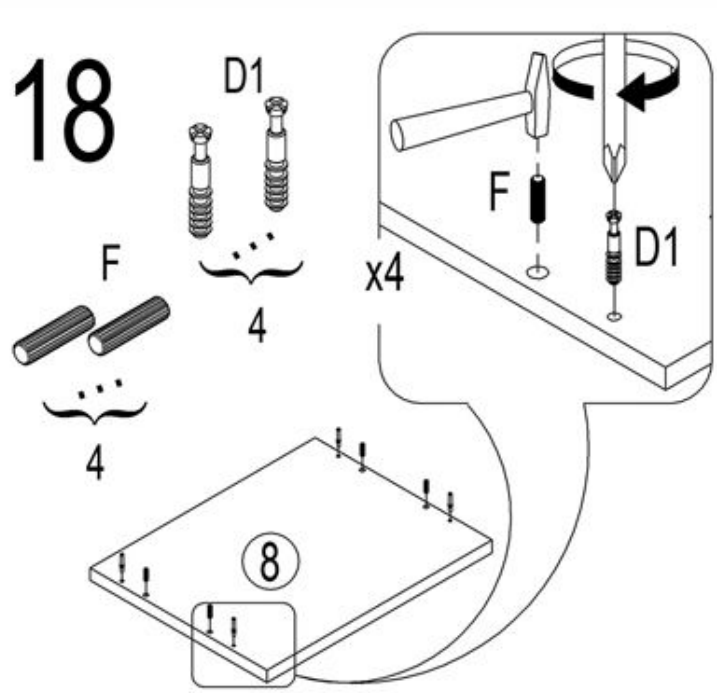
18
D1
4
F
4
F
D1
x4
8

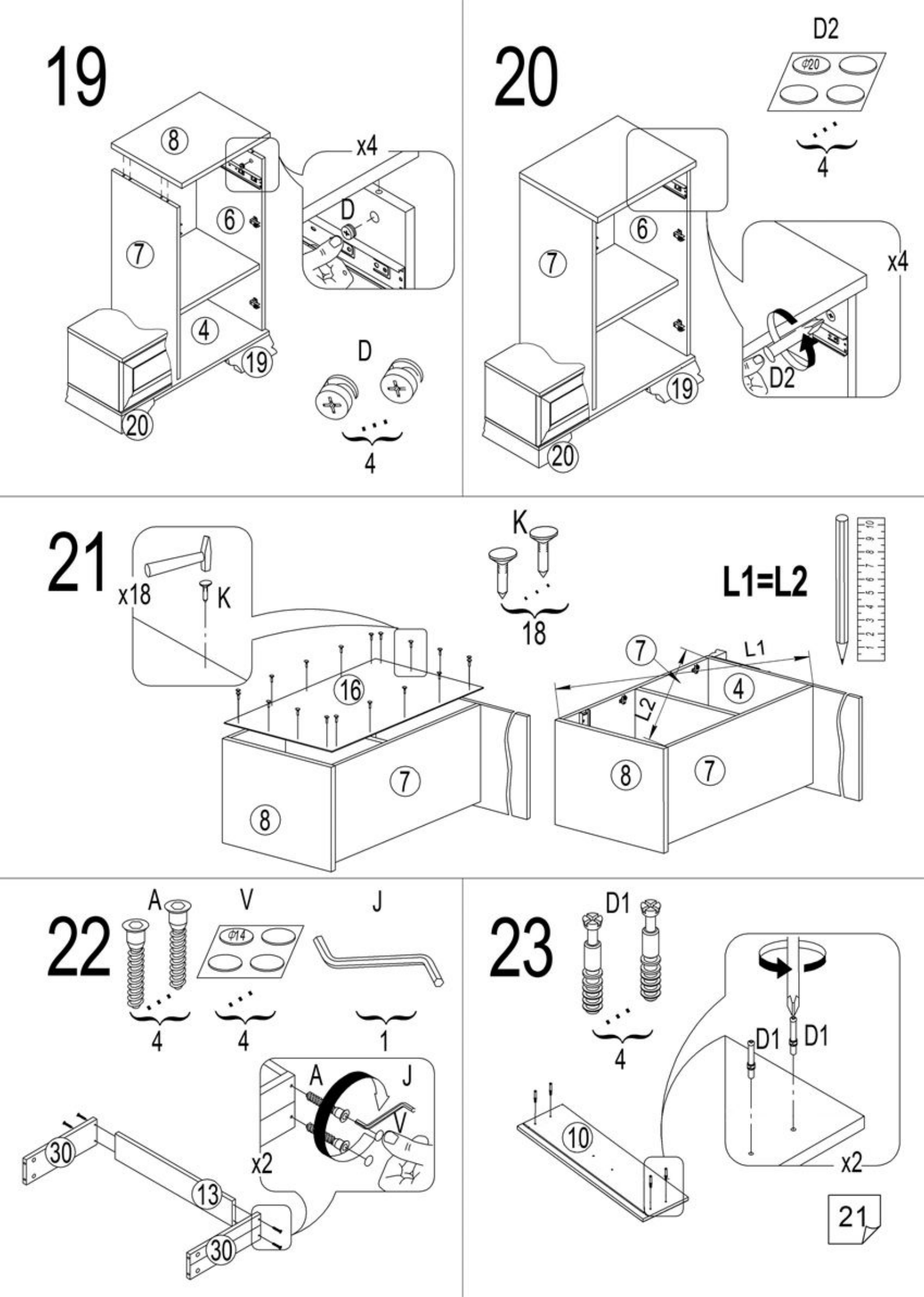
19
8
x4
6
D
7
4
19
20
D
4
20
D2
Φ20
4
6
7
x4
19
D2
20
21
x18
K
16
7
8
K
18
L1=L2
7
L1
4
L2
8
7
22
A
V
J
Φ14
4
4
1
A
J
V
x2
30
13
30
23
D1
4
D1
D1
10
x2
21

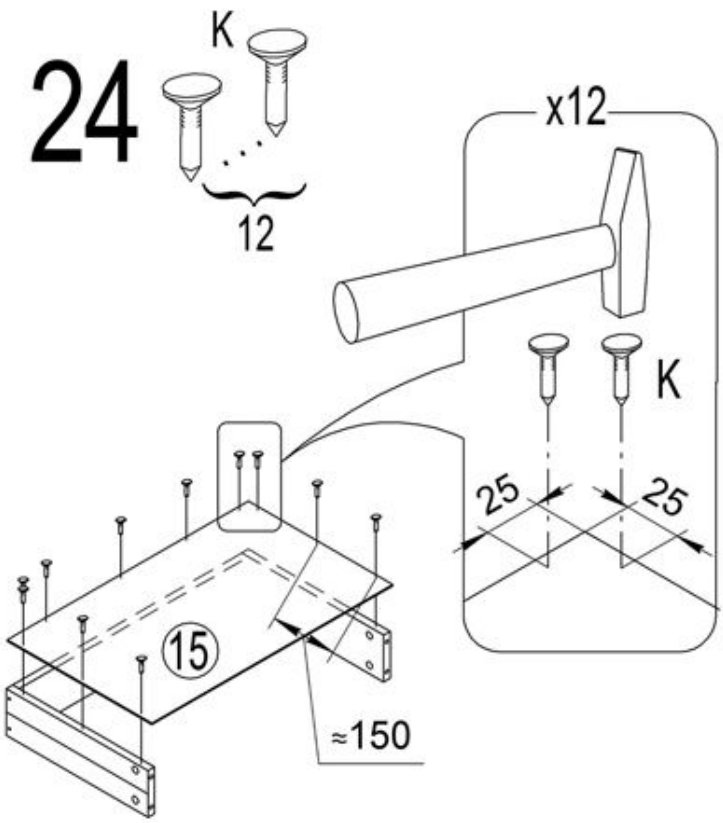
24
K
12
x12
K
25
25
15
≈150

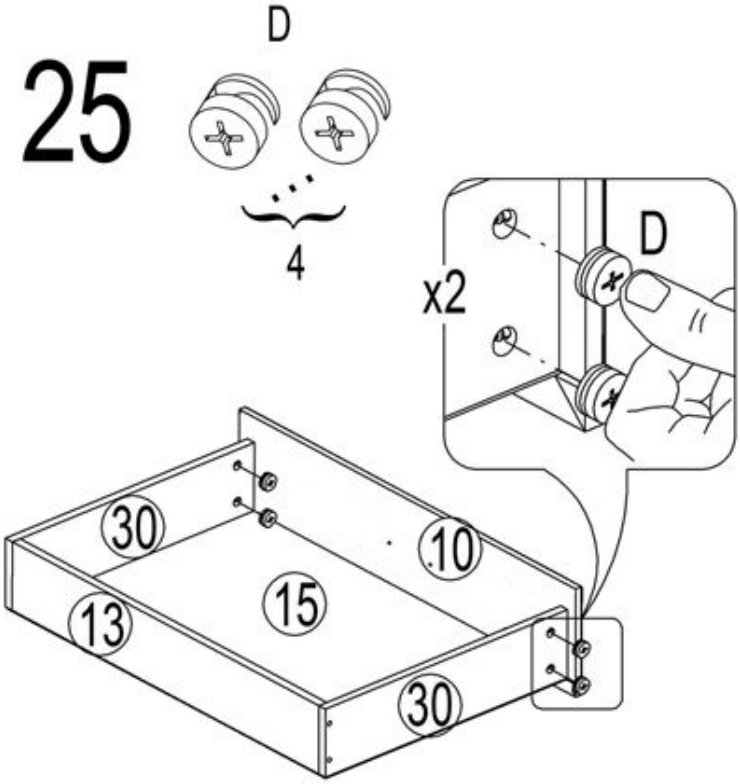
25
D
4
x2
D
30
10
15
13
30

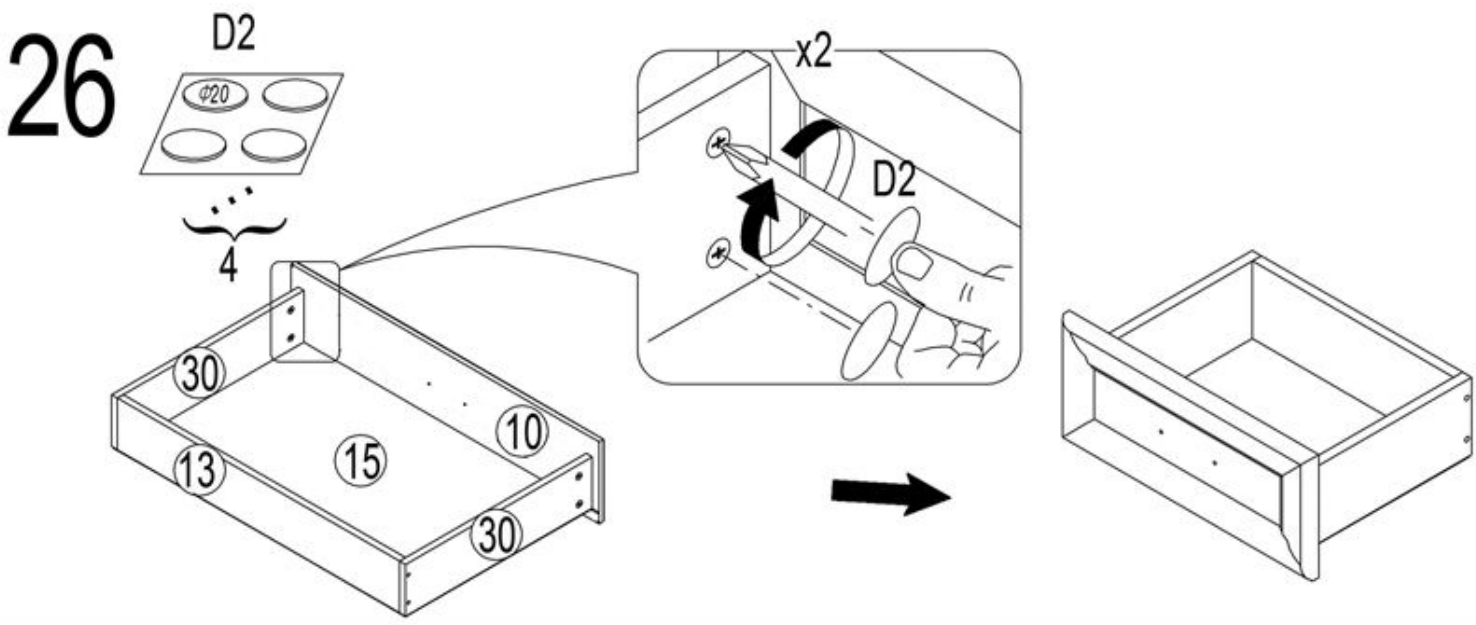
26
D2
φ20
4
x2
D2
30
10
15
13
30

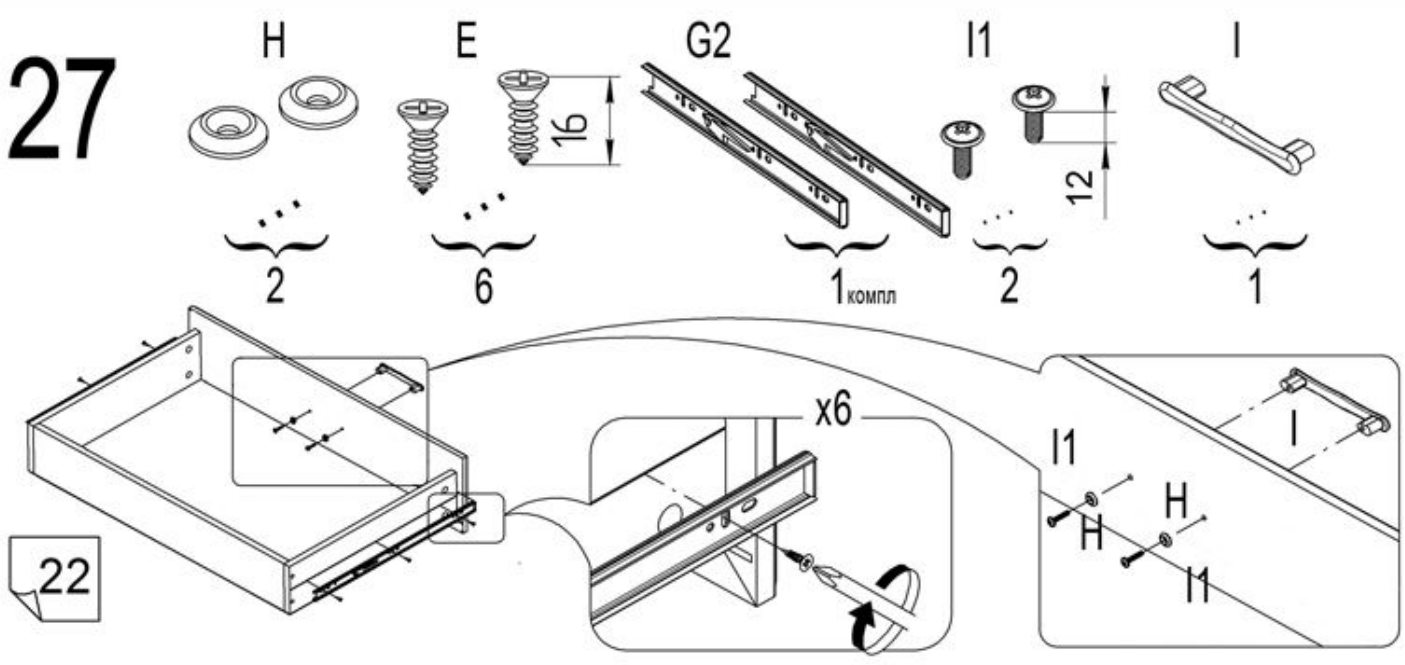
27
H
E
G2
I1
I
16
12
2
6
1 компл
2
1
x6
I1
H
H
I
I1
22

28

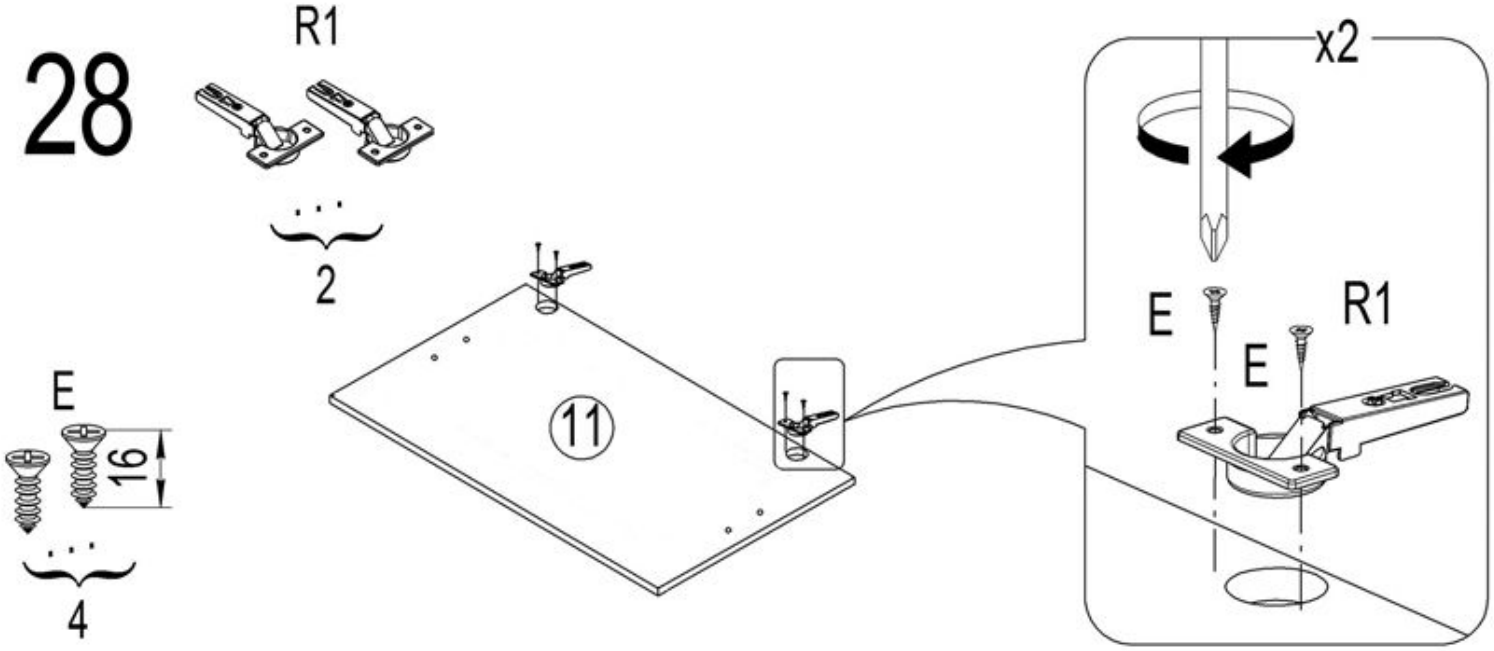
R1
2
E
16
4
11
x2
E
R1
E

29

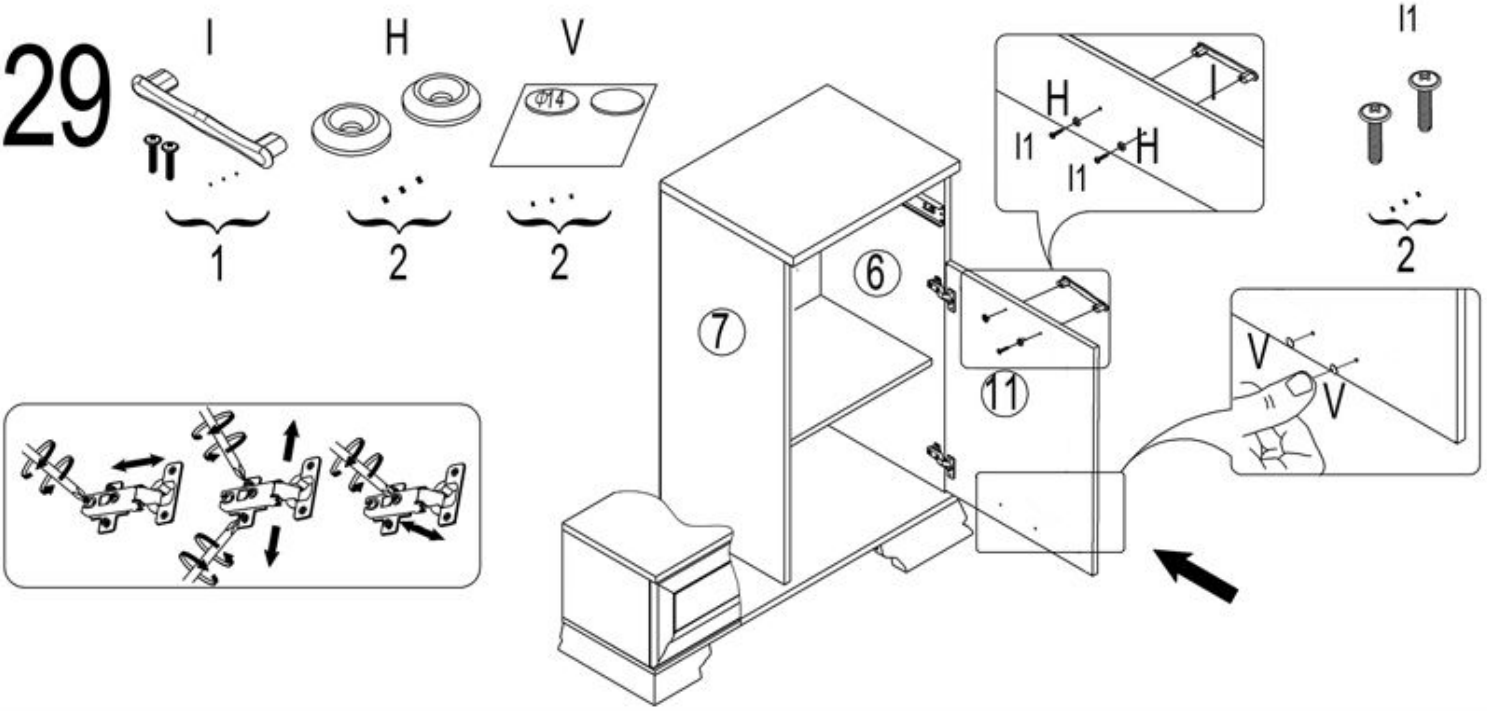
I
H
V
ф14
1
2
2
I1
2
6
7
11
H
I
I1
H
I1
V
V

30

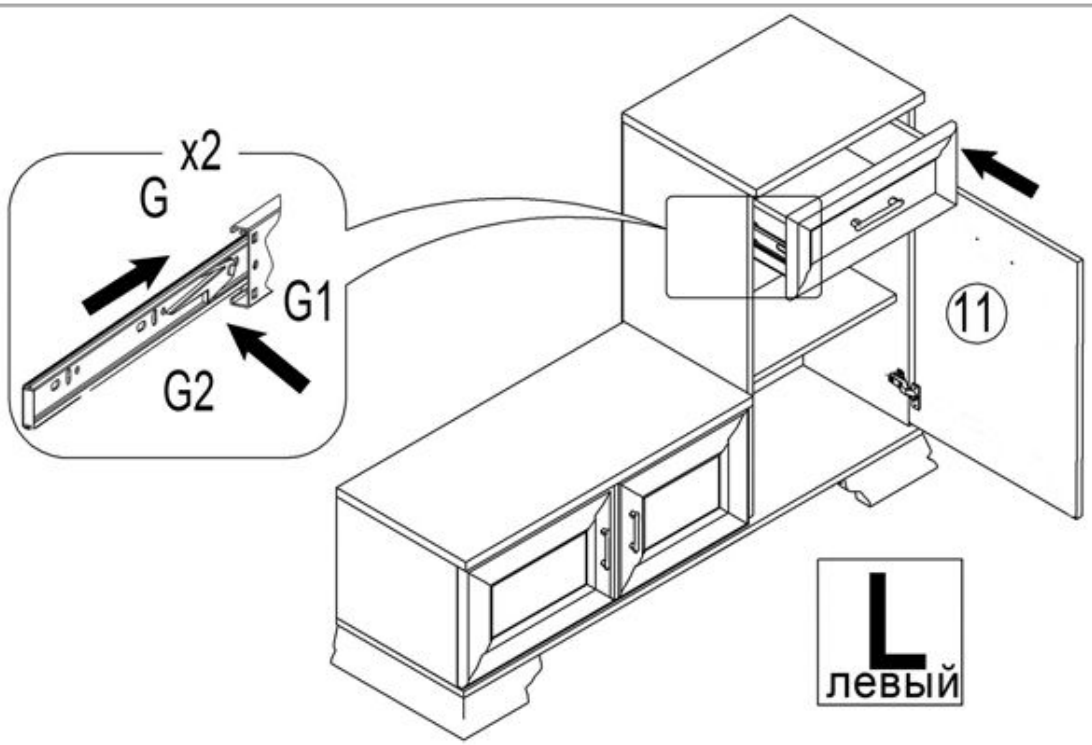
x2
G
G1
G2
11
L
левый

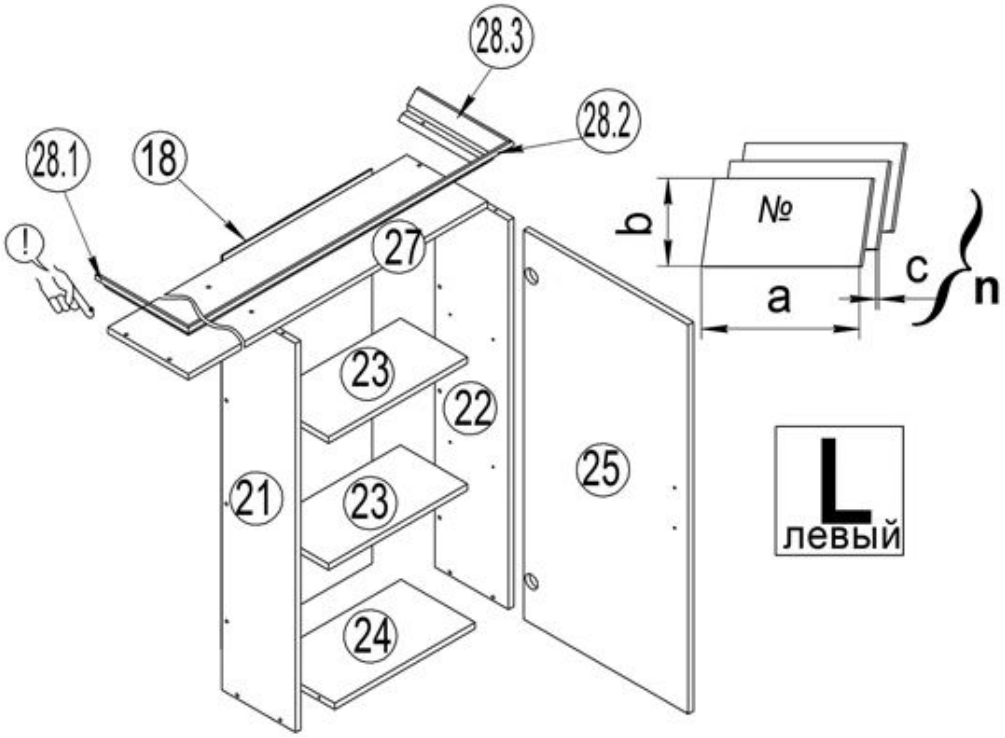

№	a x b x c	n
22	1003x220x16	1
21	1003x220x16	1
27	1351x240x16	1
24	418x220x16	1
23	418x220x16	2
18	1015x446x3,2	1
25	999x446x19	1
28.1	280x91x19	1
28.2	1431x91x19	1
28.3	280x91x19	1

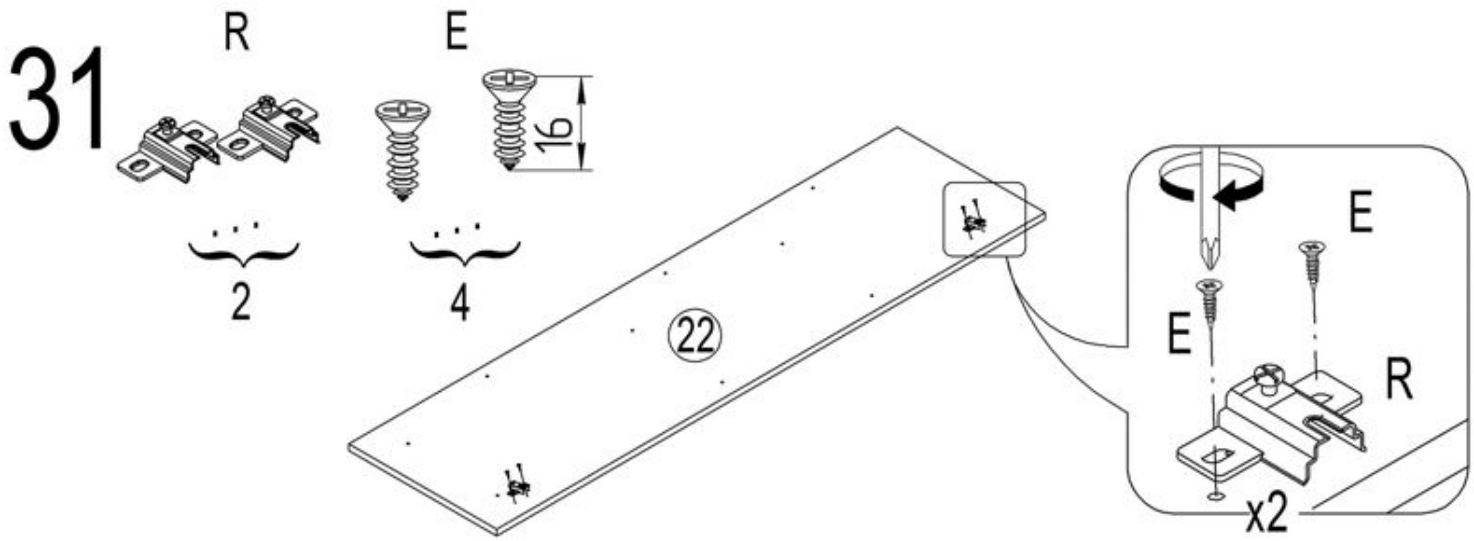

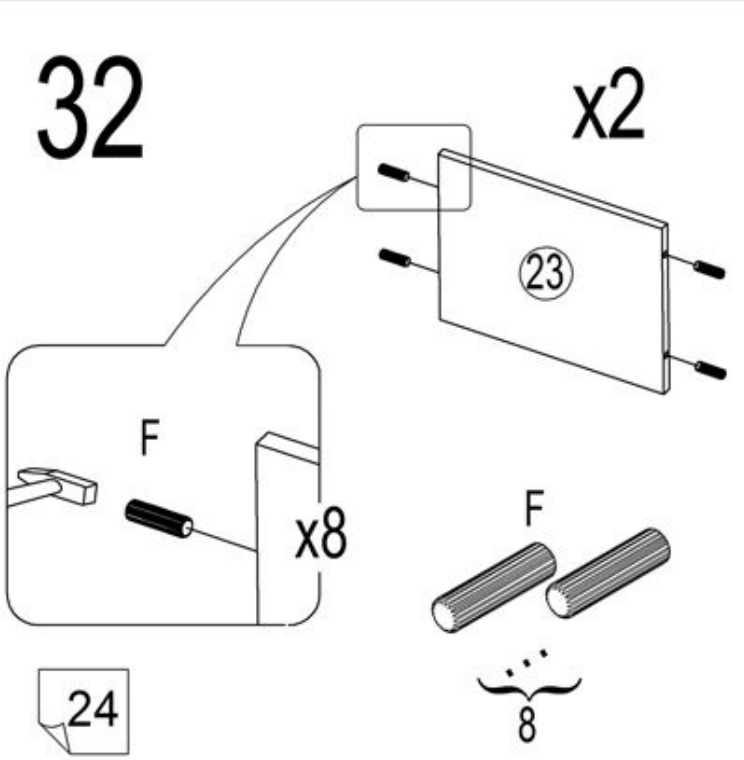

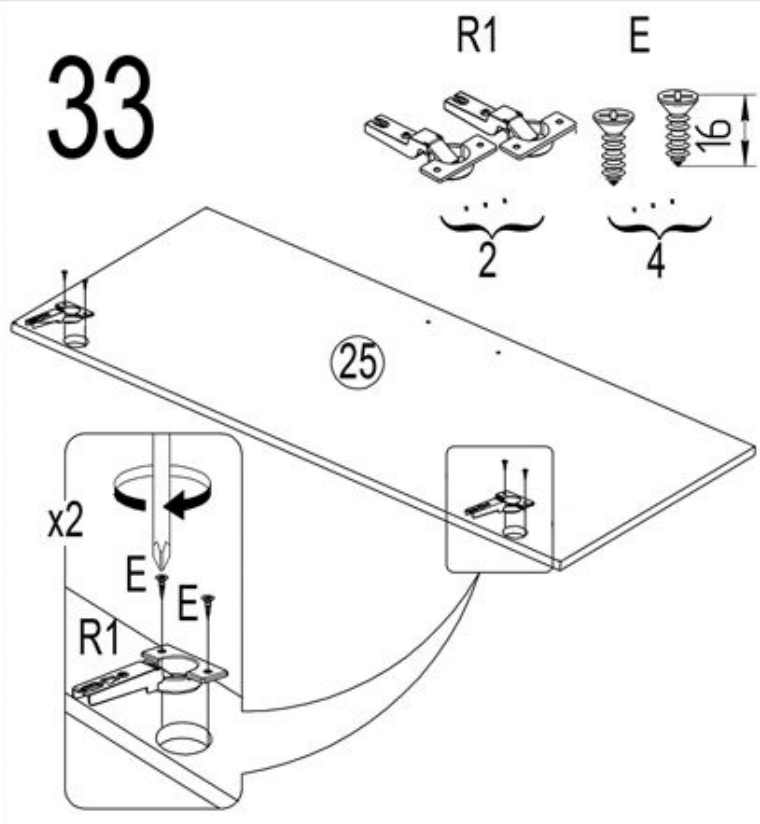

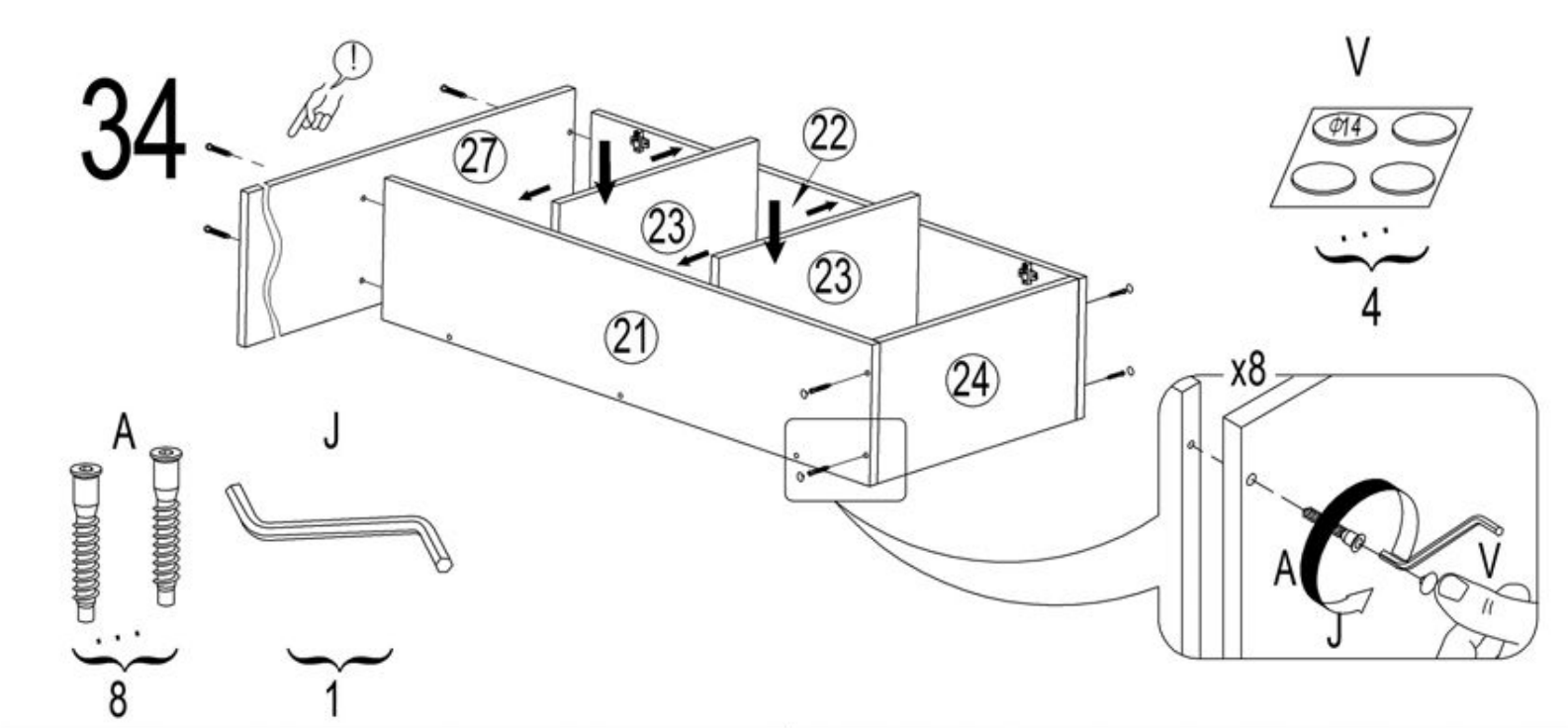
34
V
Φ14
4
27
22
23
23
21
24
x8
A
J
A
V
J
8
1

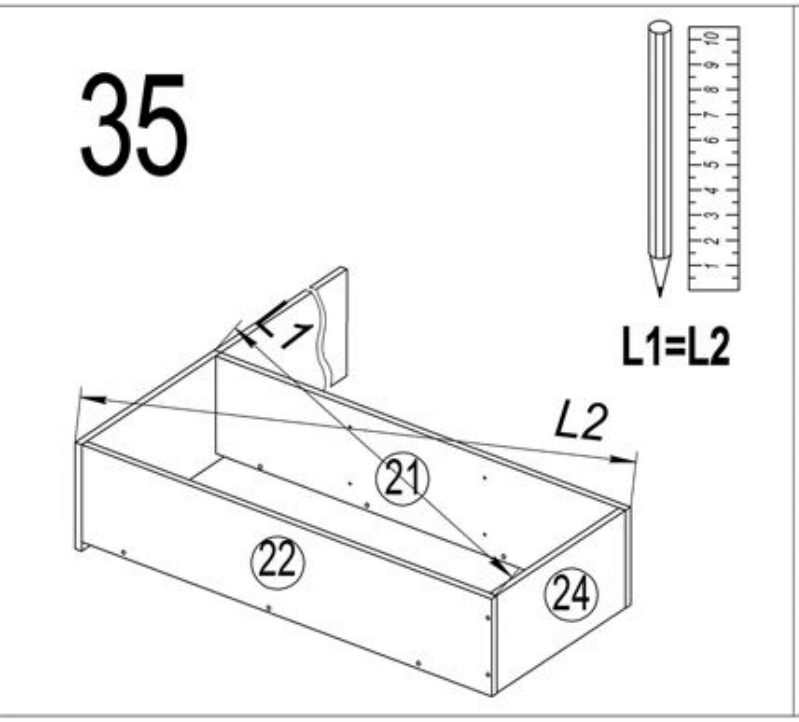
35
L1=L2
L1
L2
21
22
24

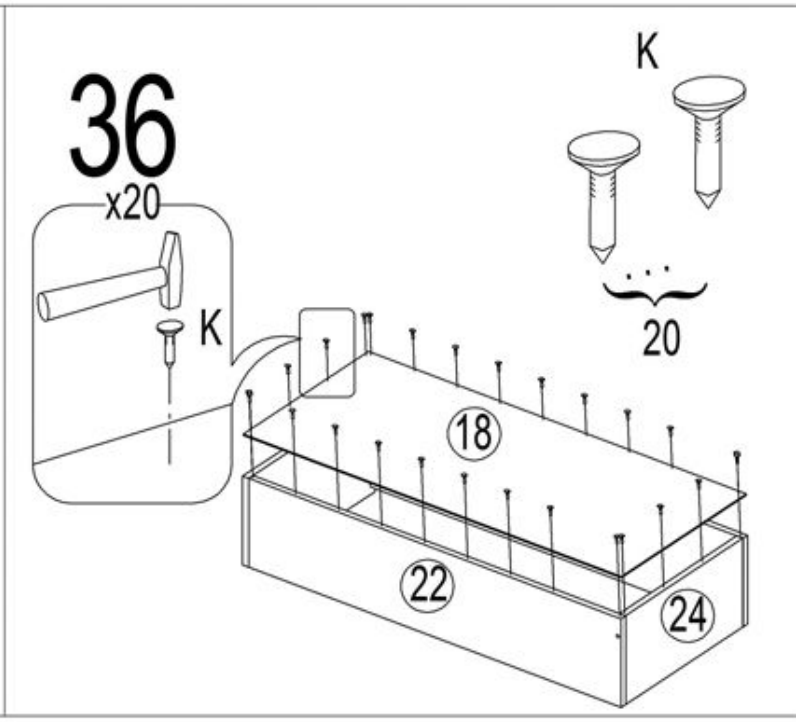
36
K
x20
K
20
18
22
24

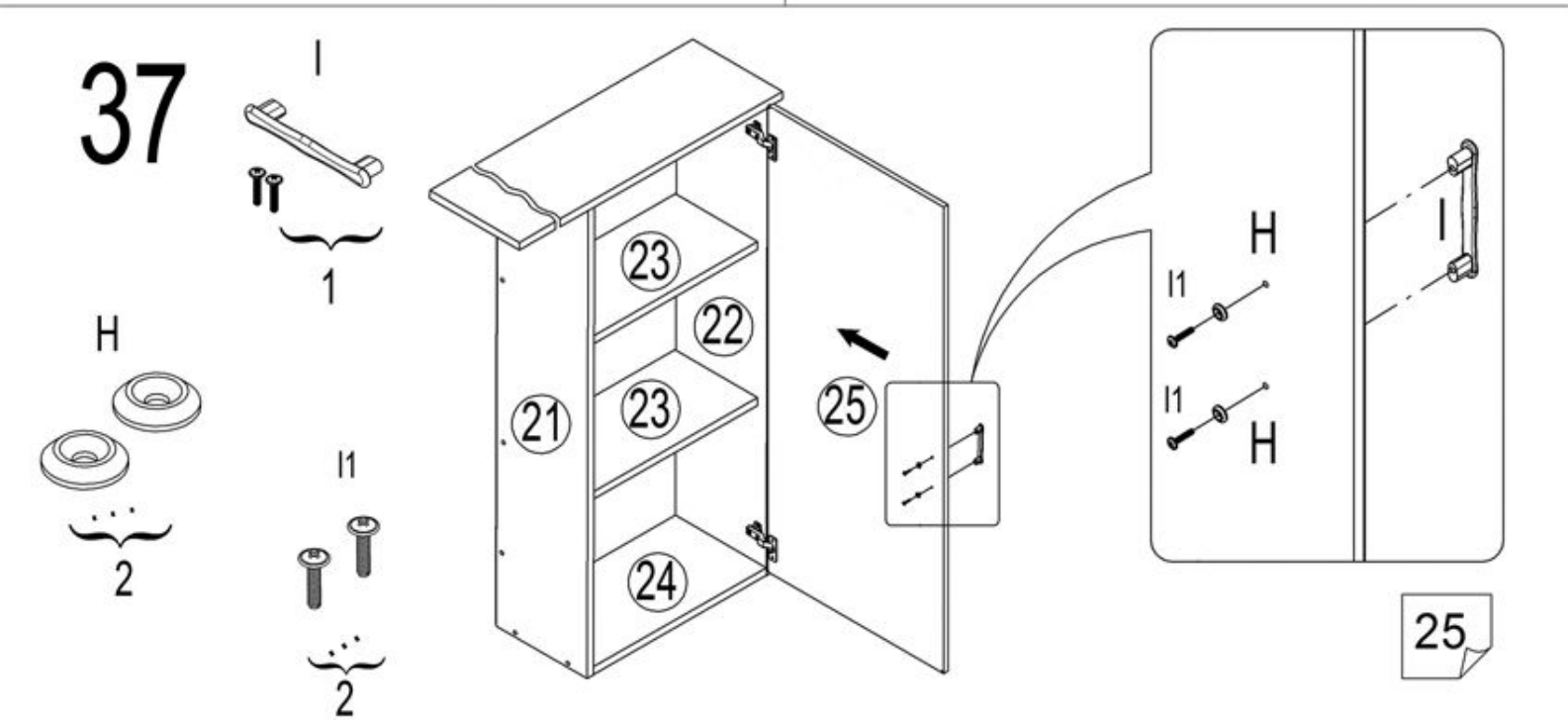
37
I
1
H
2
I1
2
23
22
21
23
24
25
H
I
I1
I1
H
25

38

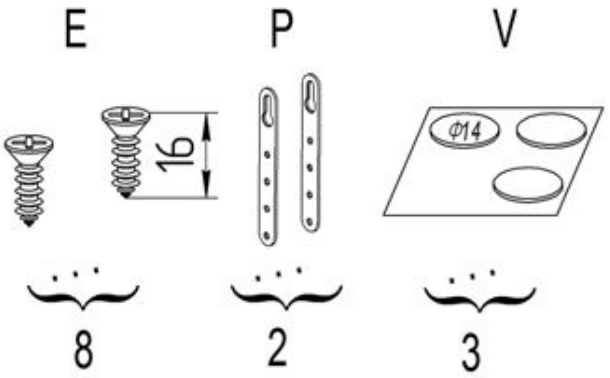

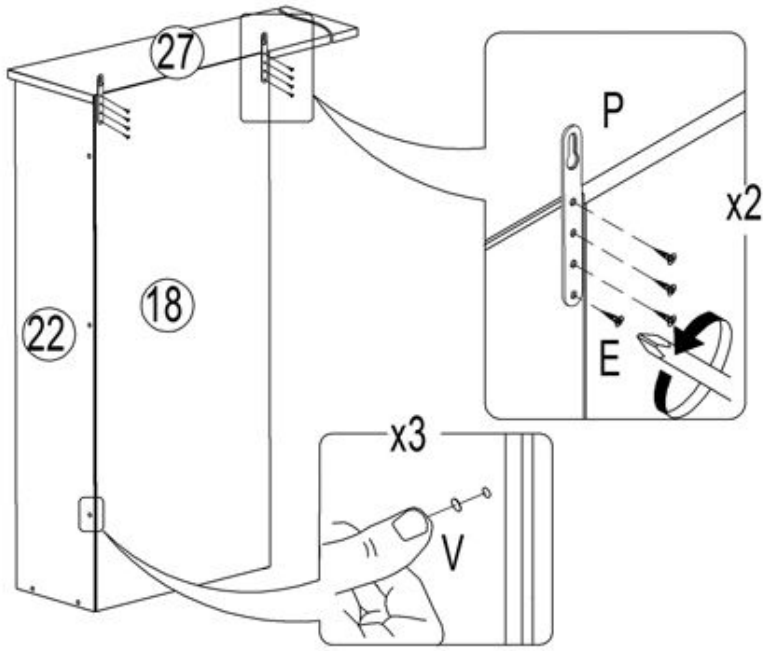

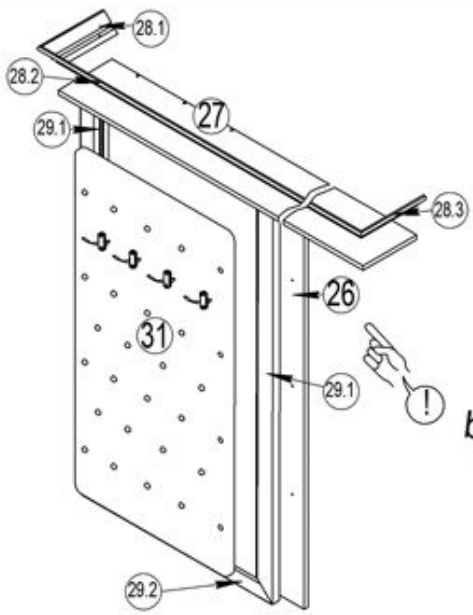

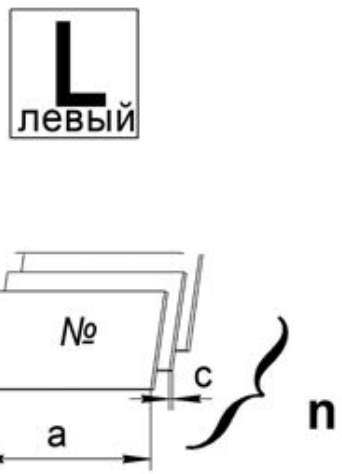

№	a x b x c	n
26	1523x899x16	1
27	1351x240x16	1
31	1440x733	1
29.1	1523x80x19	2
29.2	899x80x19	2
28.2	1431x91x19	1
28.1;28.3	280x91x19	2

39

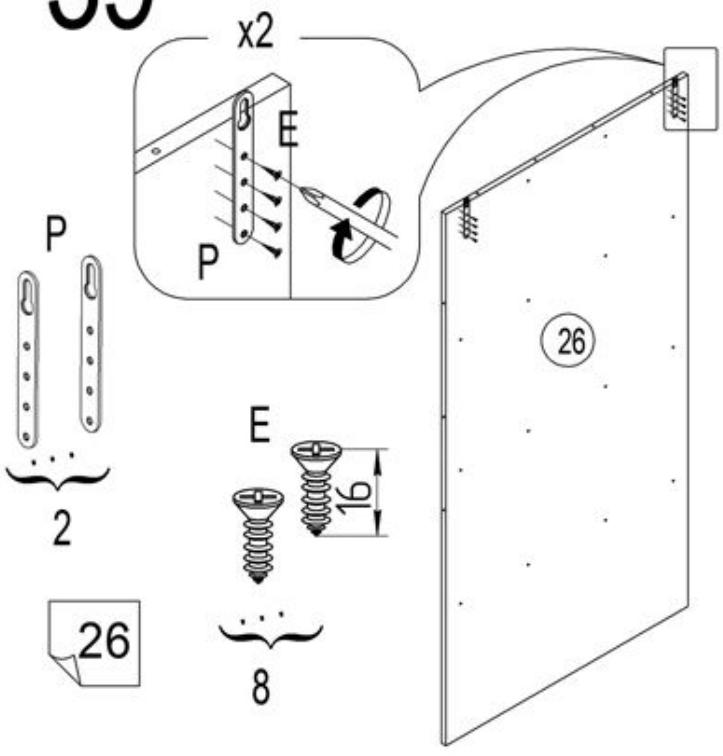

40

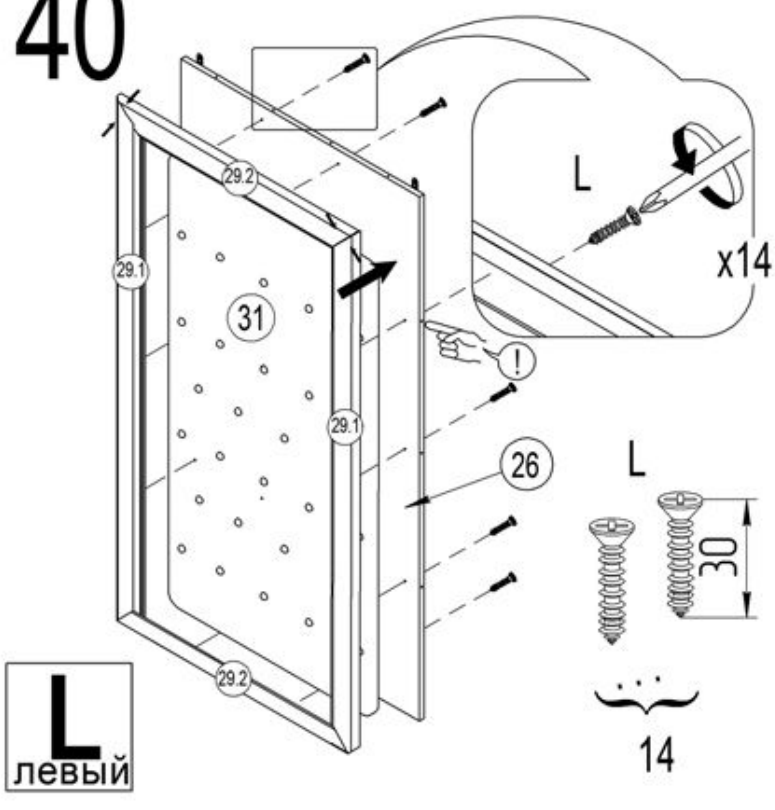

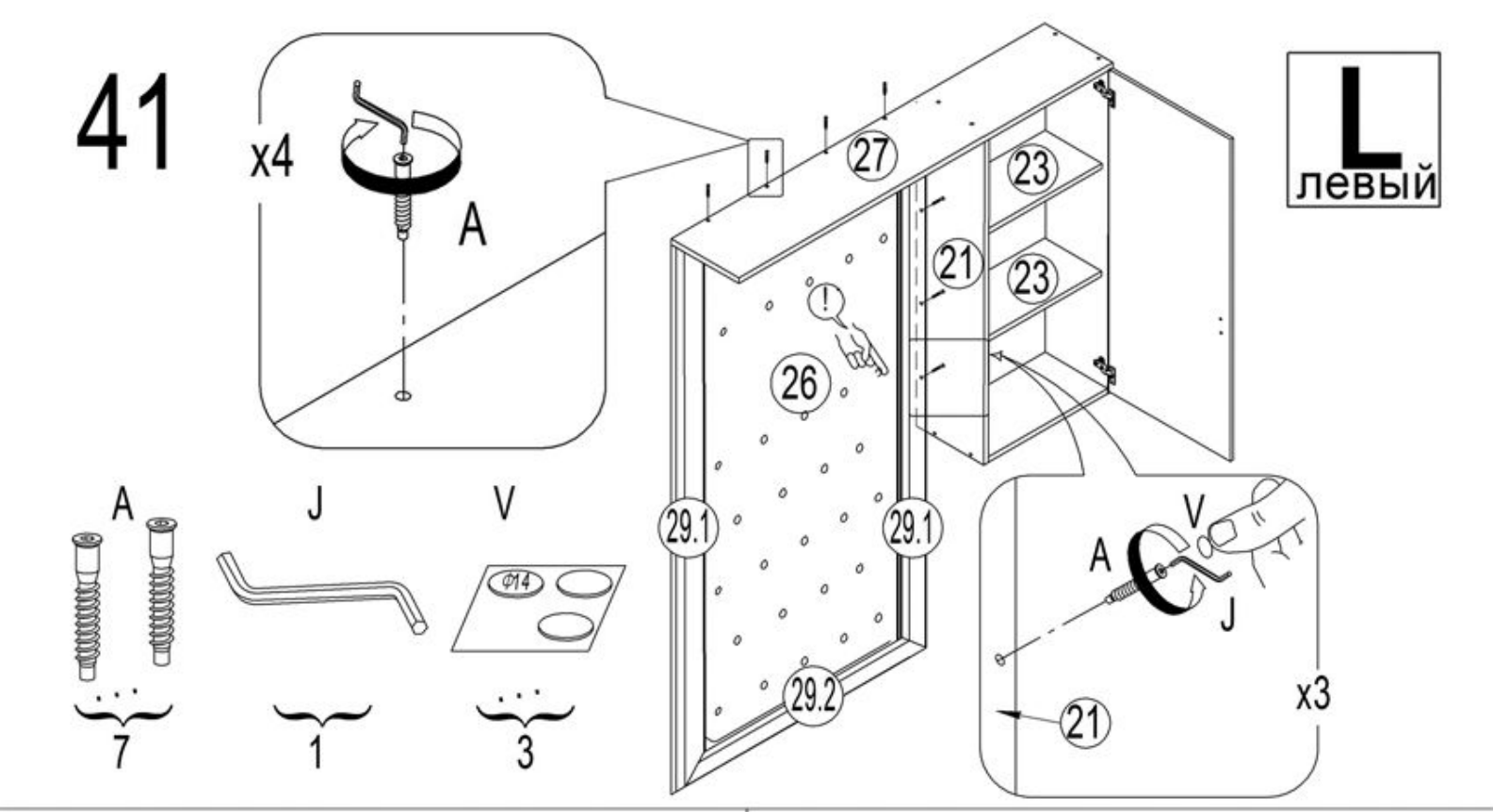
41
x4
A
27
23
21
23
26
29.1
29.1
29.2
A
J
V
Φ14
7
1
3
V
A
J
21
x3
L
левый

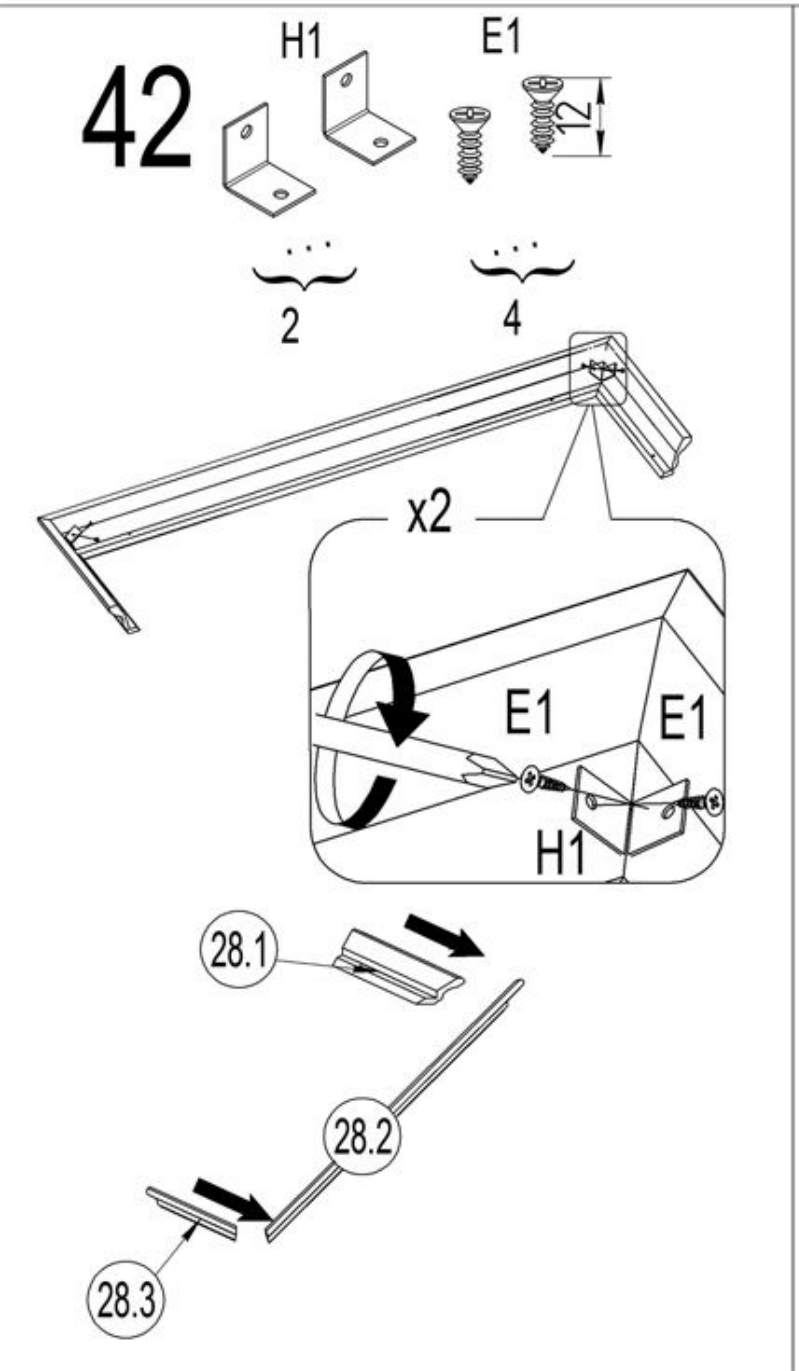
42
H1
E1
12
2
4
x2
E1
E1
H1
28.1
28.2
28.3

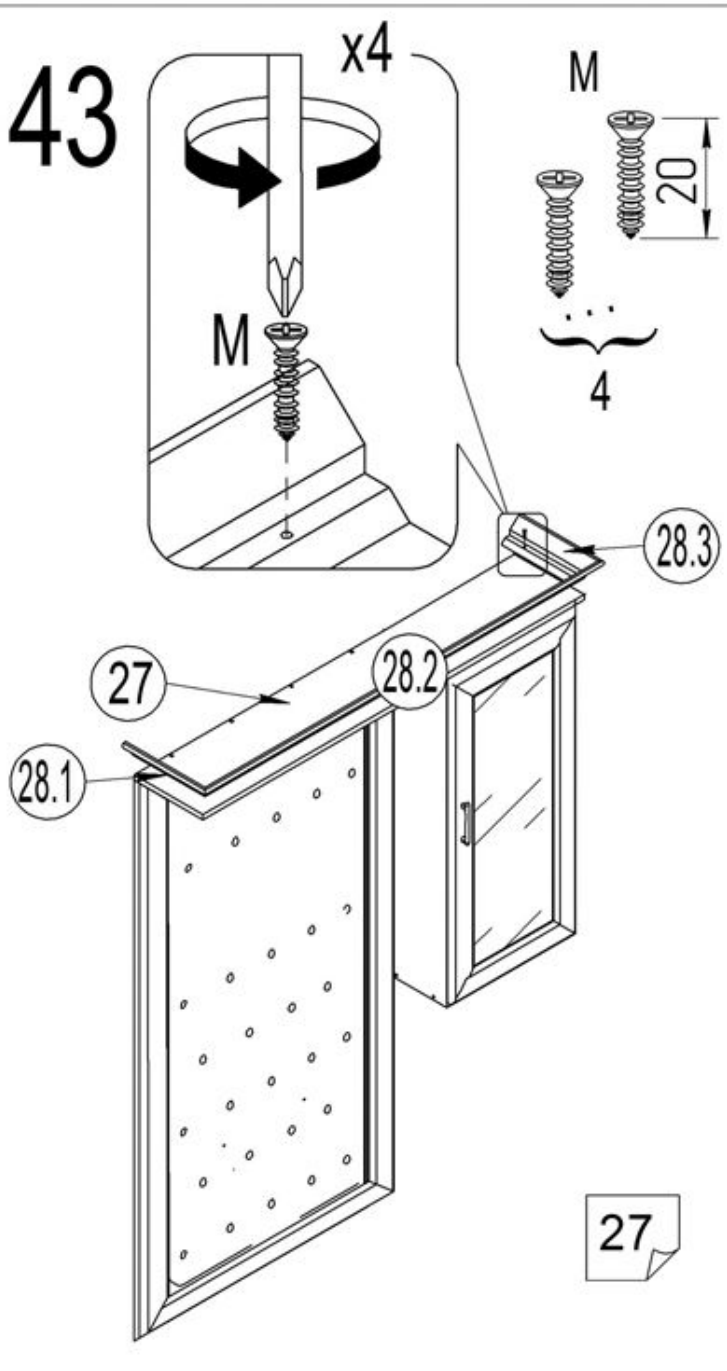
43
x4
M
M
20
4
28.3
27
28.2
28.1

44

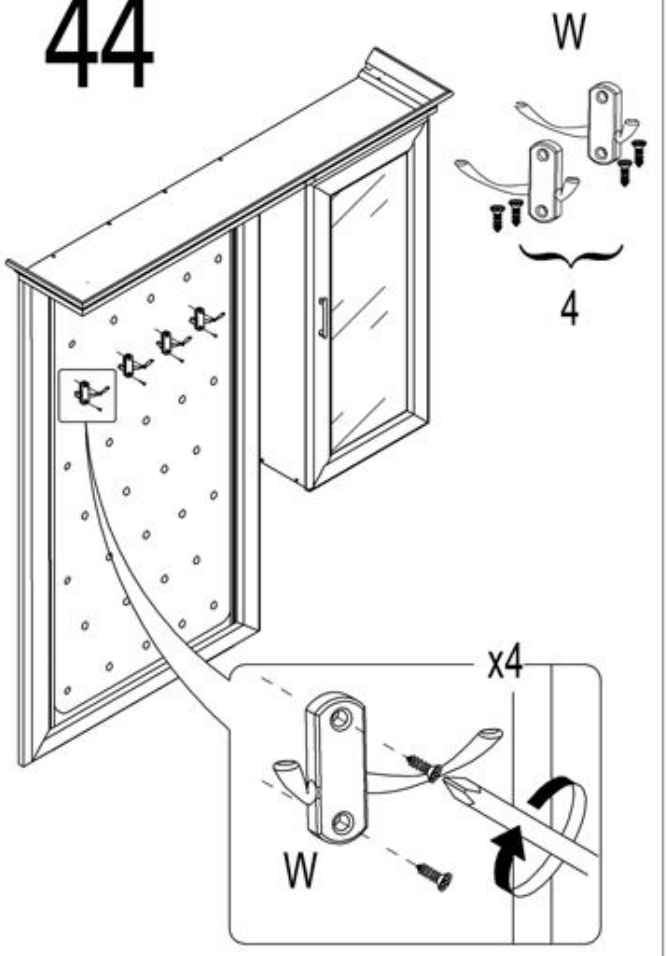

45

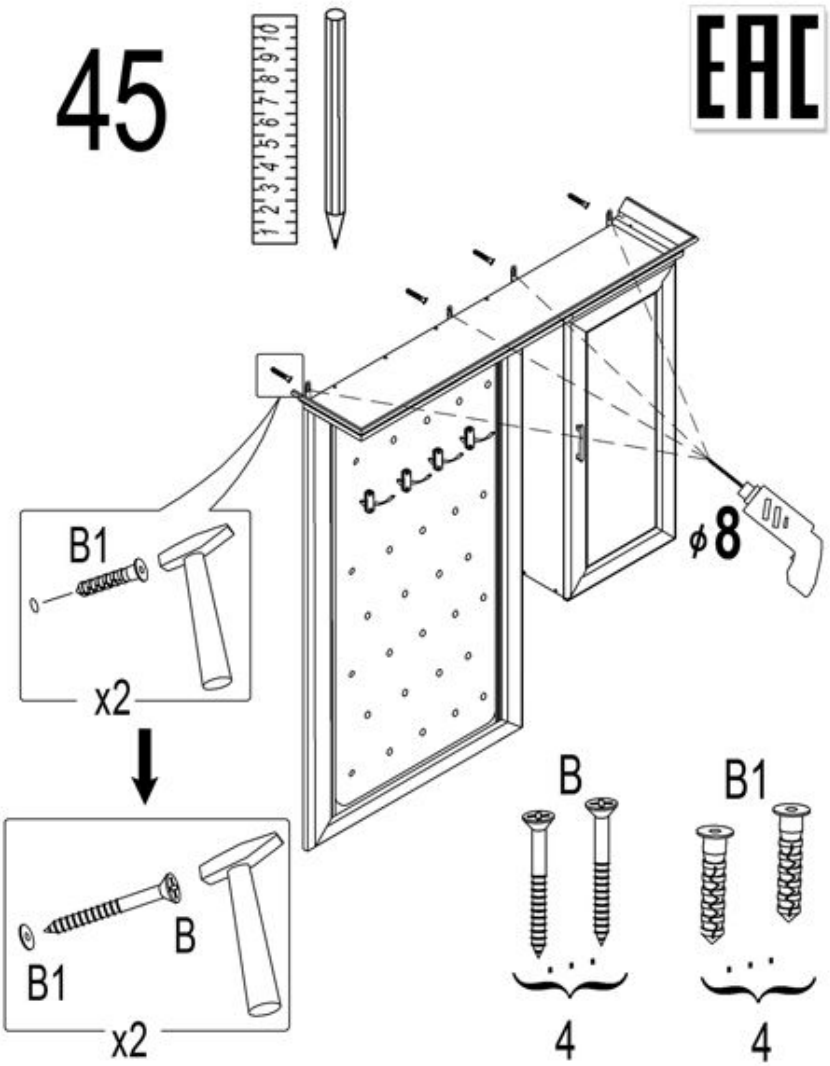

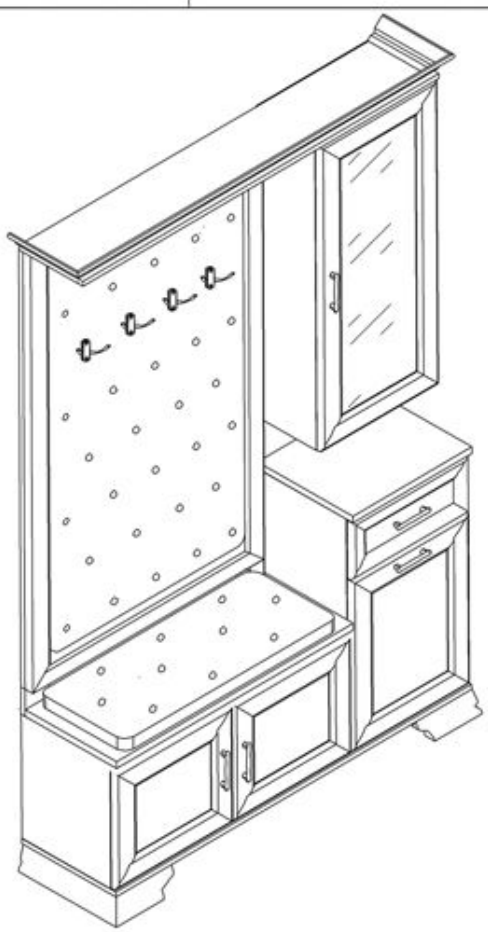

L
левый

www.AMI MEBEL.by