COMFORT (1650x400)

sliding-door wardrobe

КОМФОРТ (1650x400)

шкаф-купе

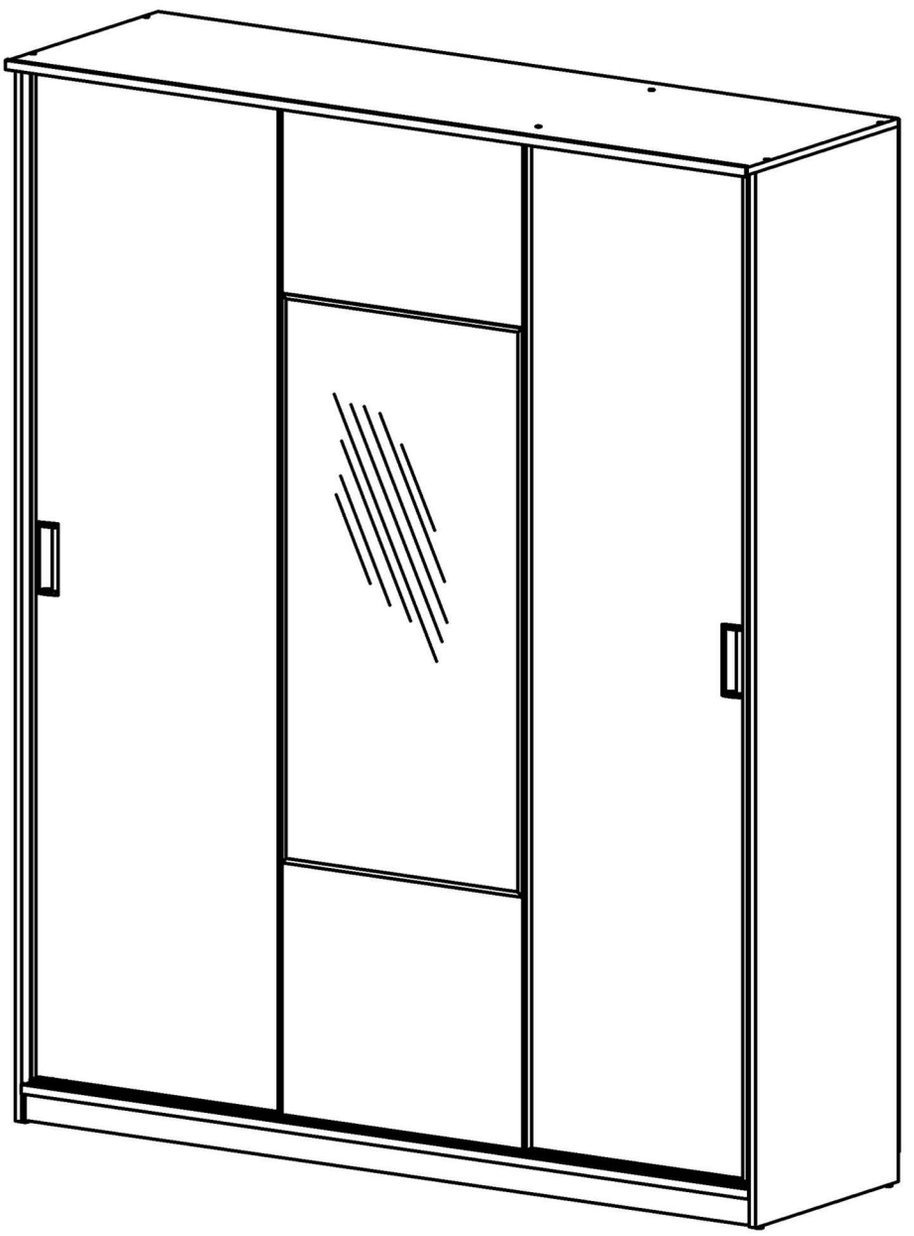

AMI MEBEL®
уютный дом
Design and Quality
AMI of Belarus

Внимание!
Изделие должно использоваться по назначению. Мебель поставляется в разобранном виде. Сборка изделия осуществляется в соответствии с прилагаемой инструкцией.

¡Atención!
El mueble debe ser usado de acuerdo con las prescripciones del manual de uso y mantenimiento. El mueble viene desmontado. El montaje se efectúa según el manual de instrucciones que viene adjunto

Attention!
The product must be used only by the prescription. Furniture comes unassembled. Please be sure to follow the instructions for proper assembly.

Uwaga!
Produkt powinien być stosowany zgodnie z jego przeznaczeniem. Meble są dostarczane niezmontowane. Montaz mebli odbywa sie zgodnie z załączoną instrukcją.

Achtung!
Die Moebelproduktion wird nur bestimmungsmaessig verwendet. Sie wird im auseinandergenommenen Zustand geliefert, der Zusammenbau erfolgt nach der beigelegten Anweisung.

Attention!
Le produit doit être utilisé conformément à sa destination. Le meuble est fourni démonté. Le montage du produit est exercé conformément aux instructions fournies.

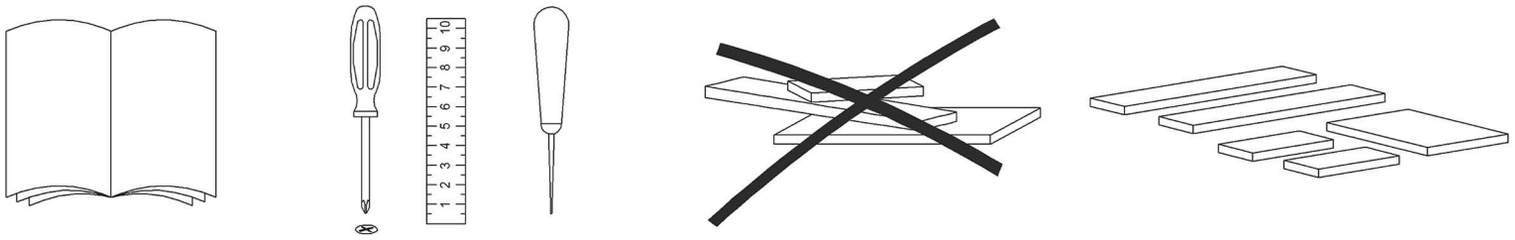

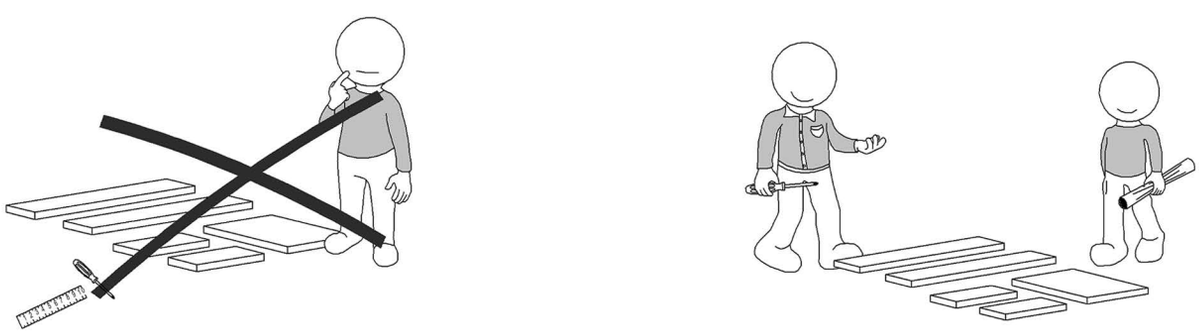

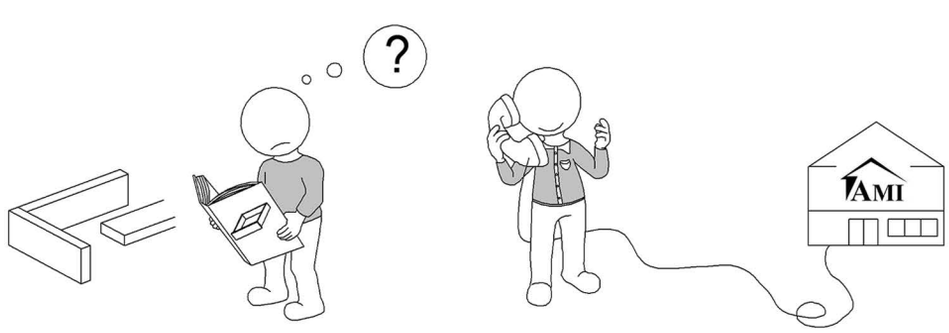

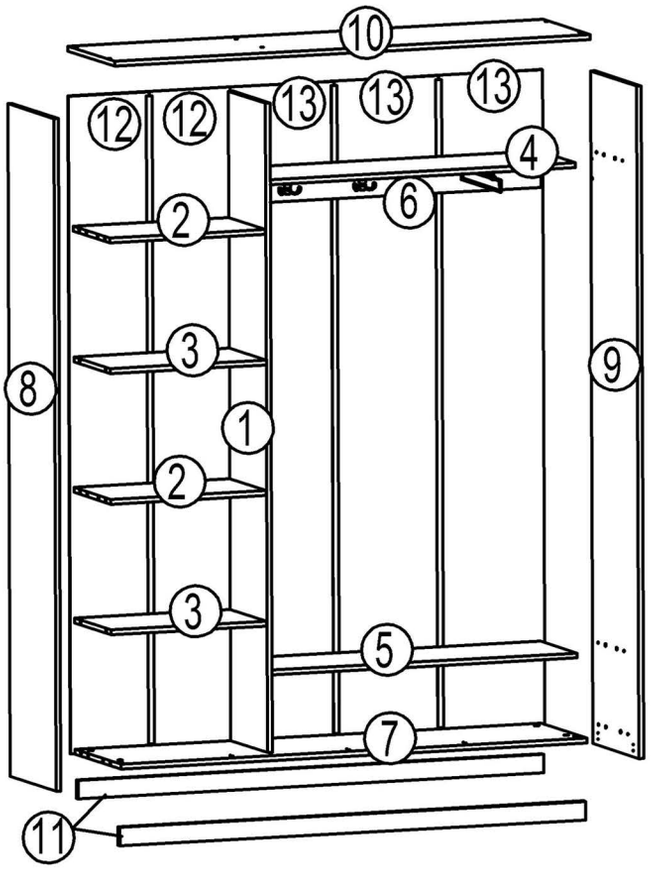

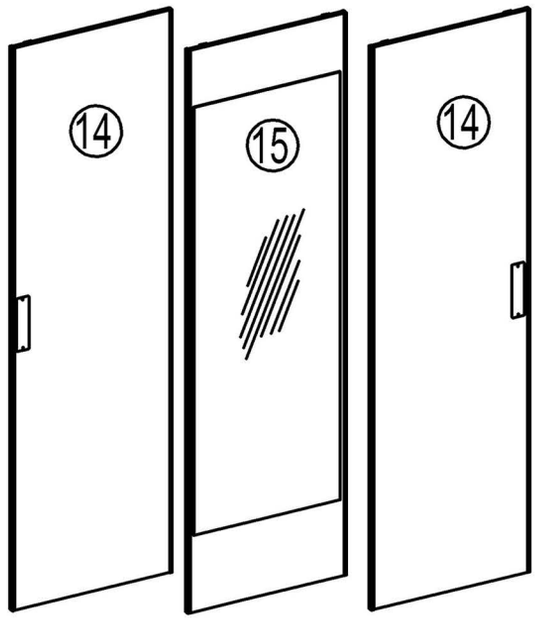

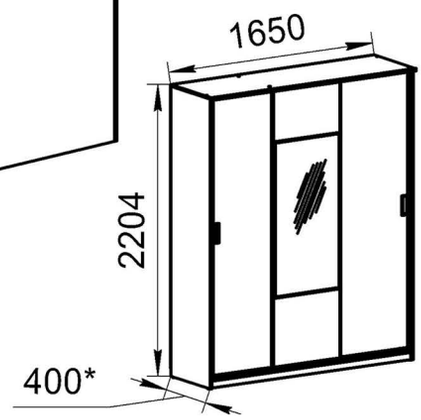

№	a x b x c	n	№	a x b x c	n
1	2108x320x16	1	8	2184x400x16	1
2	540x315x16	2	9	2184x400x16	1
3	540x315x16	2	10	1650x405x16	1
4	1060x315x16	1	11	1616x60x16	2
5	1060x315x16	1	12	2136x280x3,2	2
6	1060x100x16	1	13	2136x360x3,2	3
7	1616x398x16	1	14	2091x550x16	2
			15	2091x550x20	1

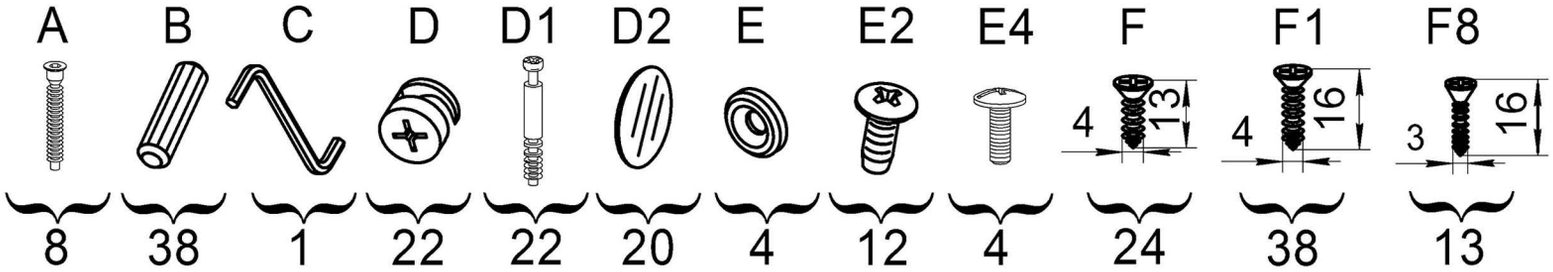

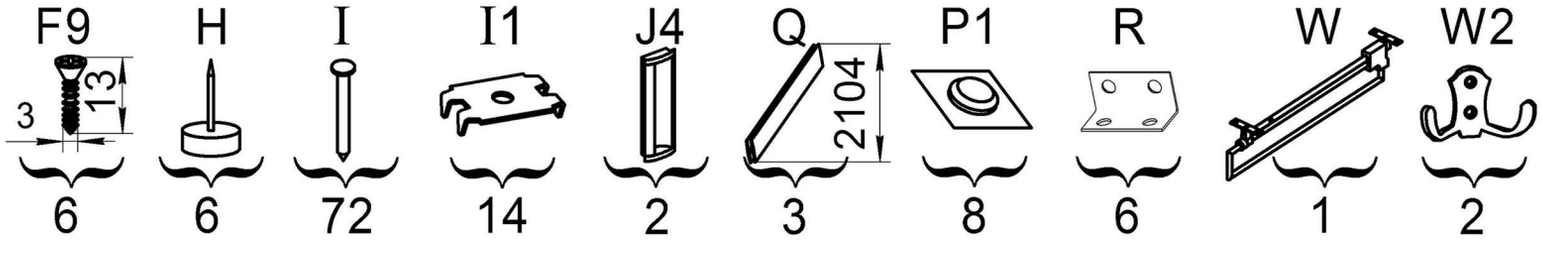

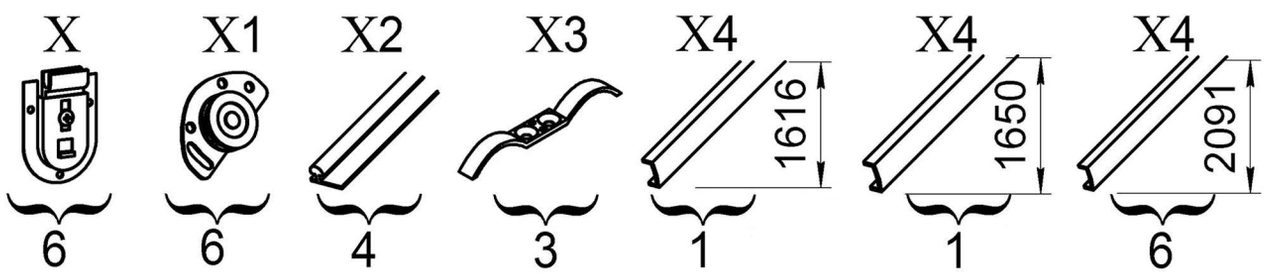

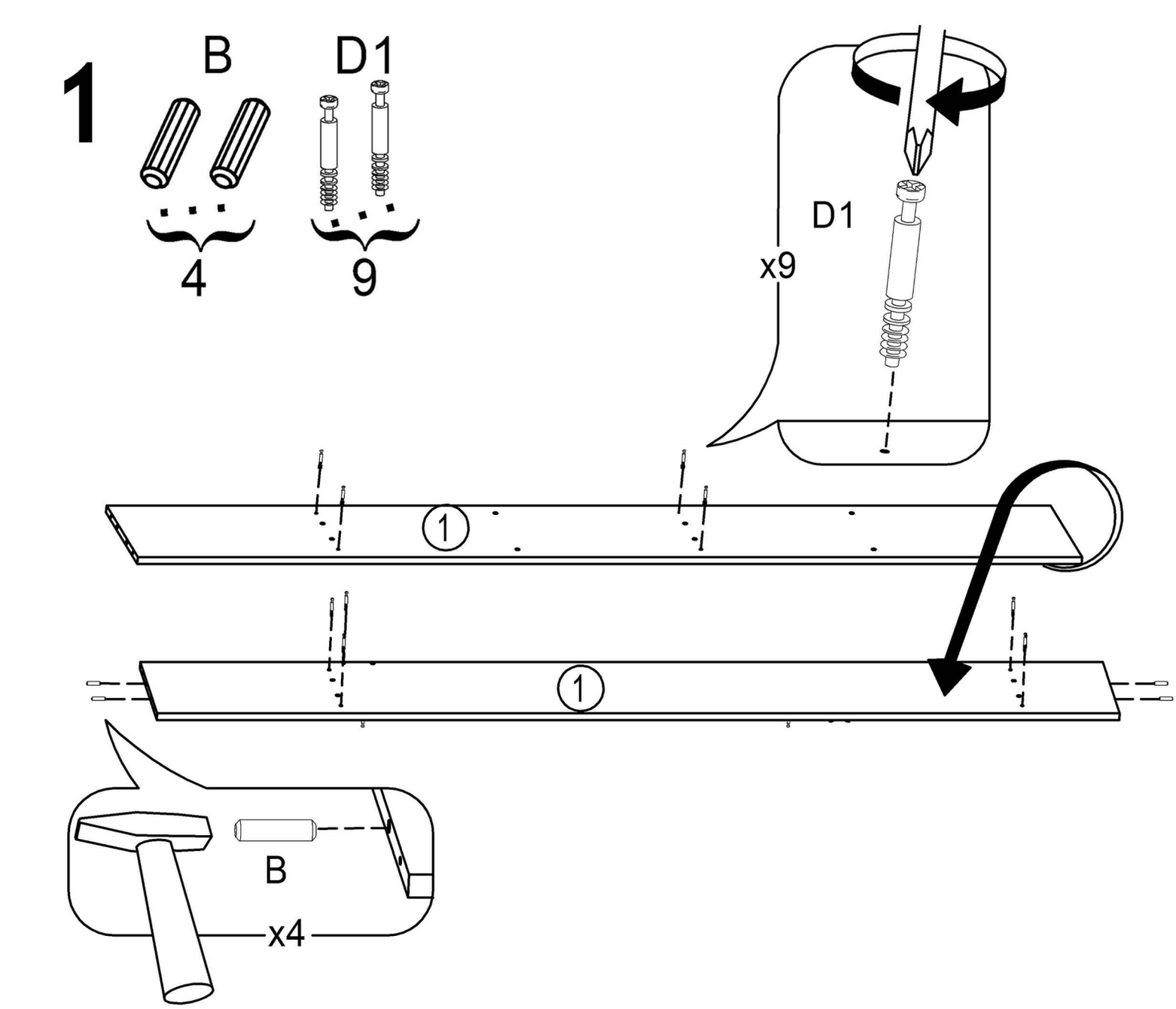
1
B
4
D1
9
x9
D1
1
1
B
x4

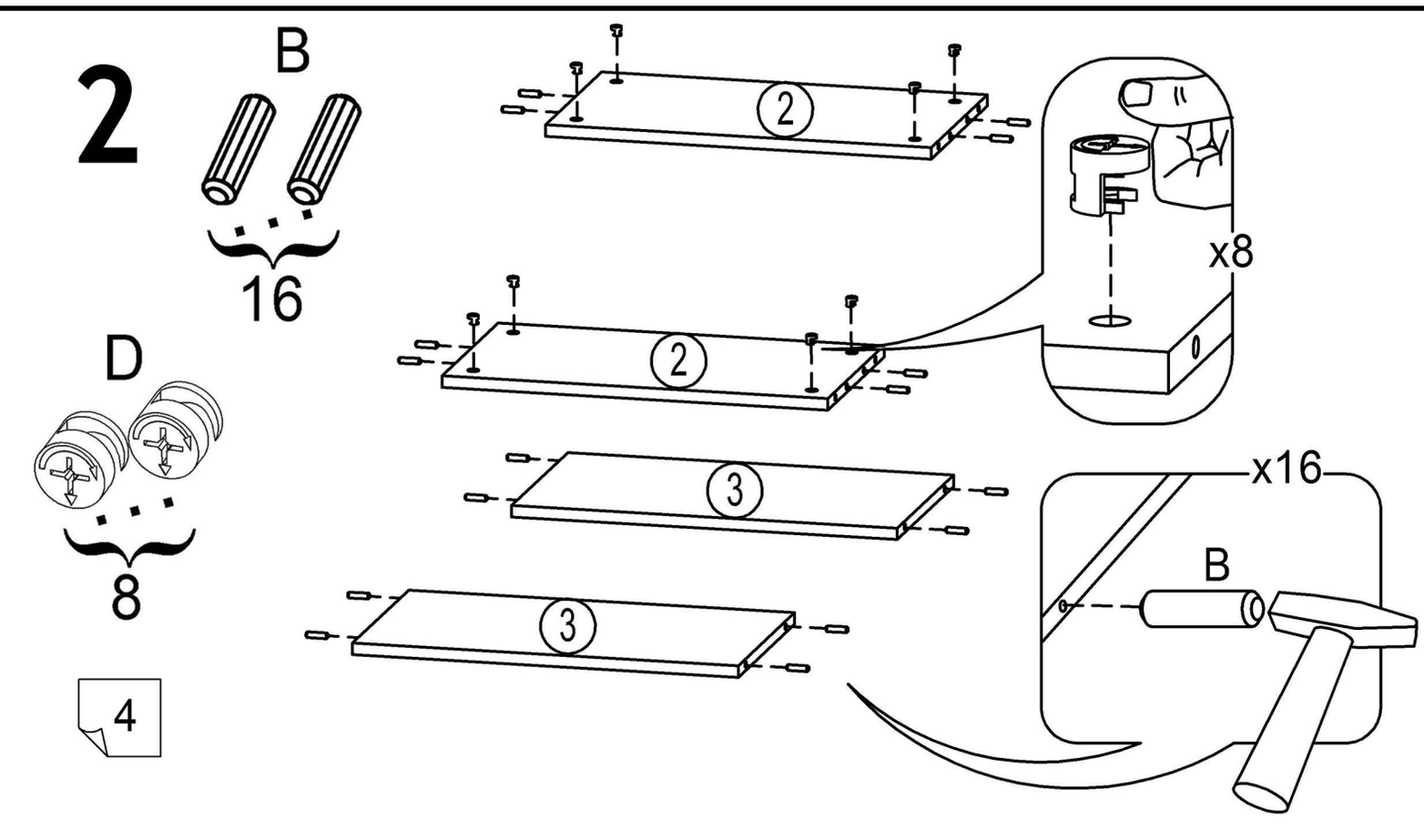
2
B
16
D
8
2
2
x8
3
3
x16
B

3

B
D
F1
W
16
4
8
8
4
1

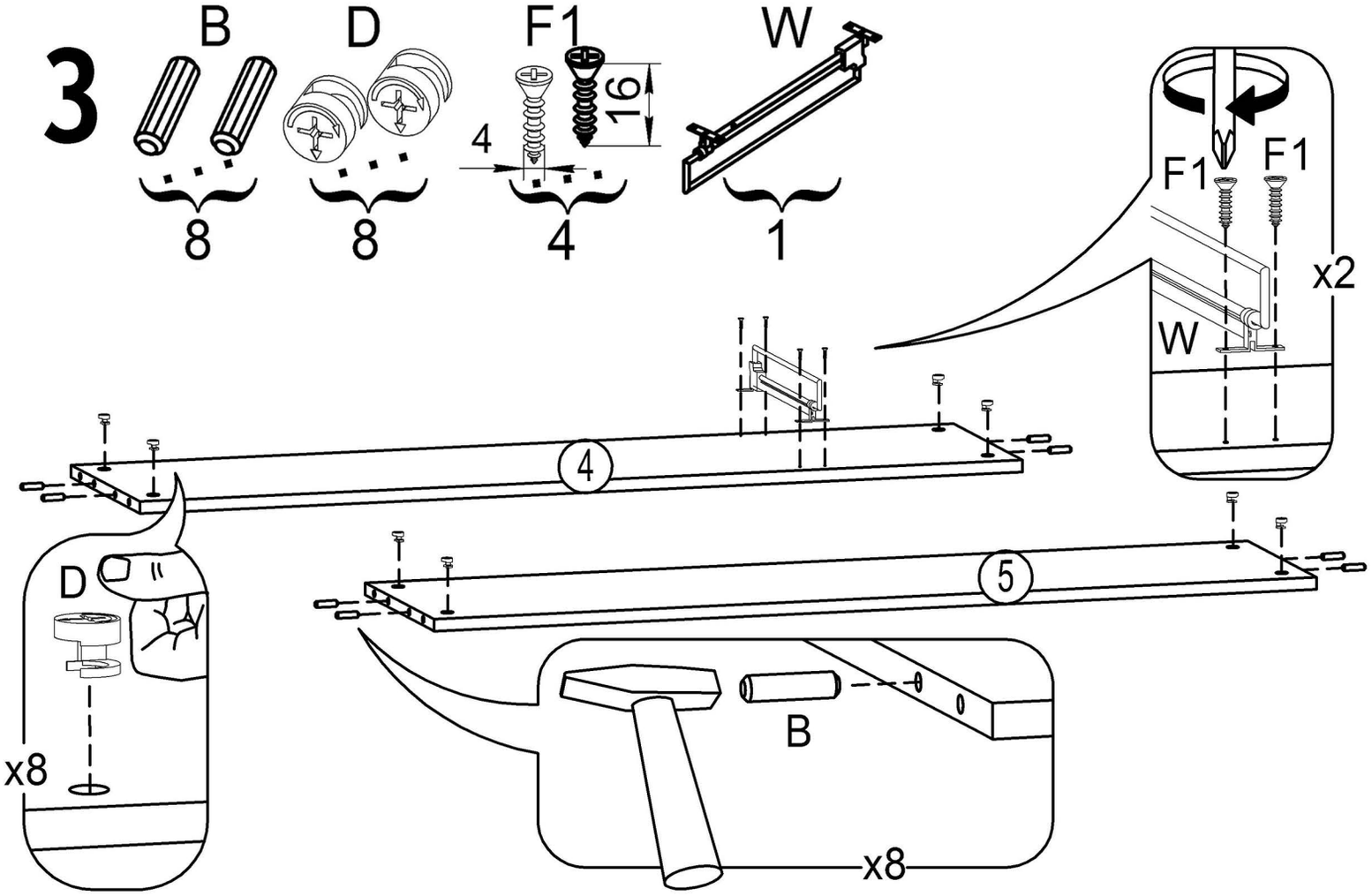
F1
F1
x2
W
4
5
D
x8
B
x8

4

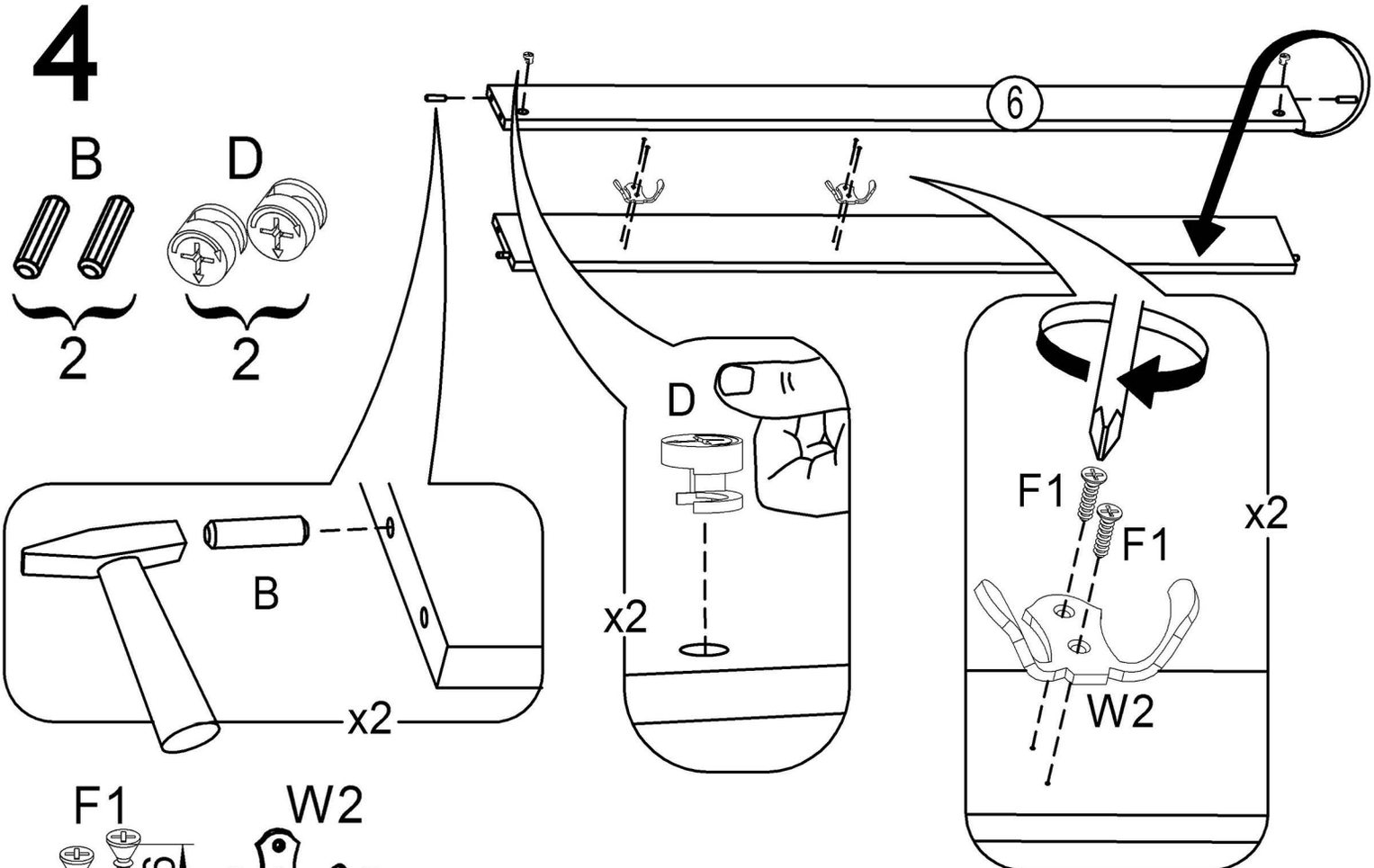
B
D
2
2
6
D
F1
F1
x2
B
x2
x2
W2

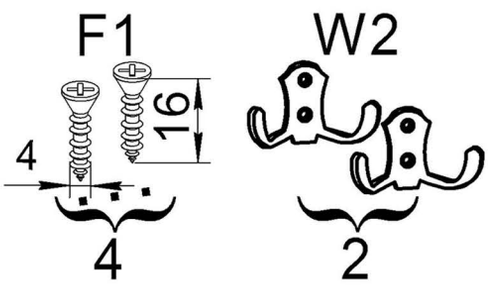
F1
W2
16
4
4
2

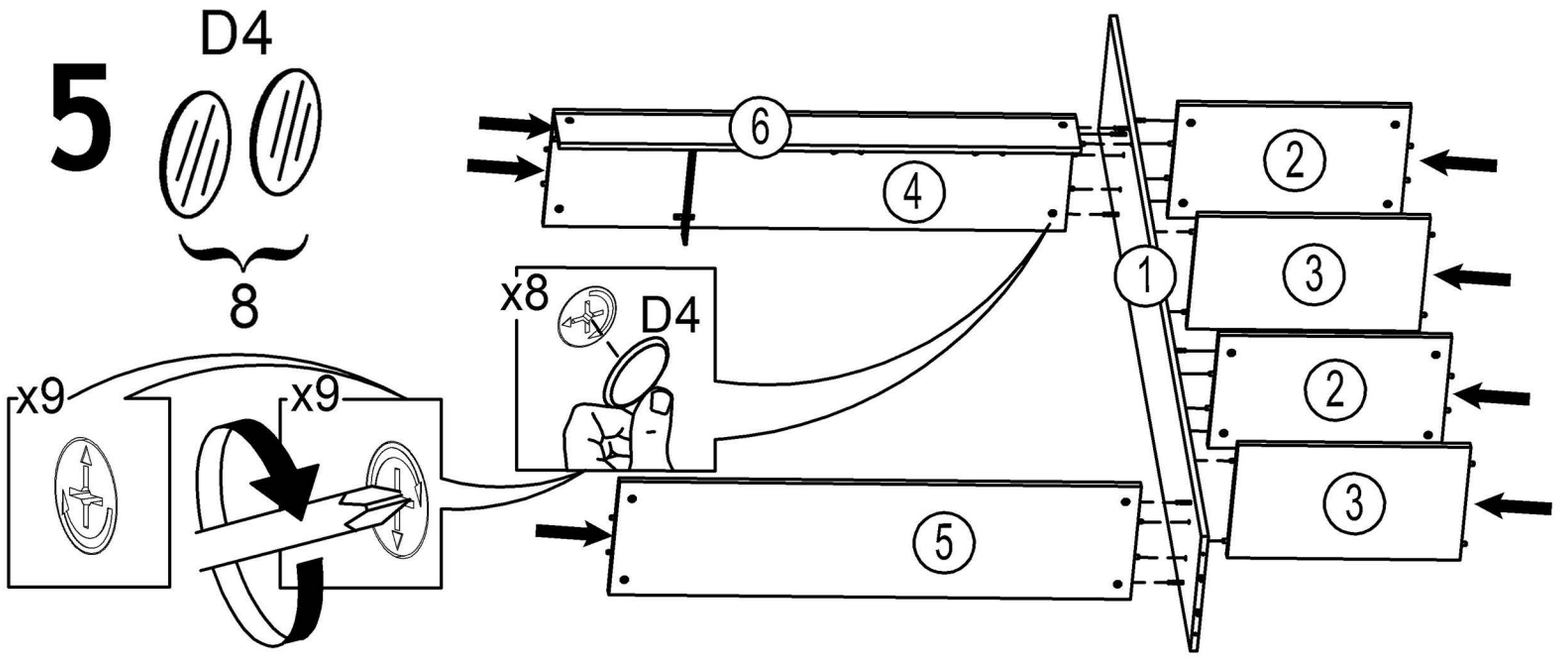
5
D4
8
x9
x9
x8
D4
6
4
1
2
3
2
3
5

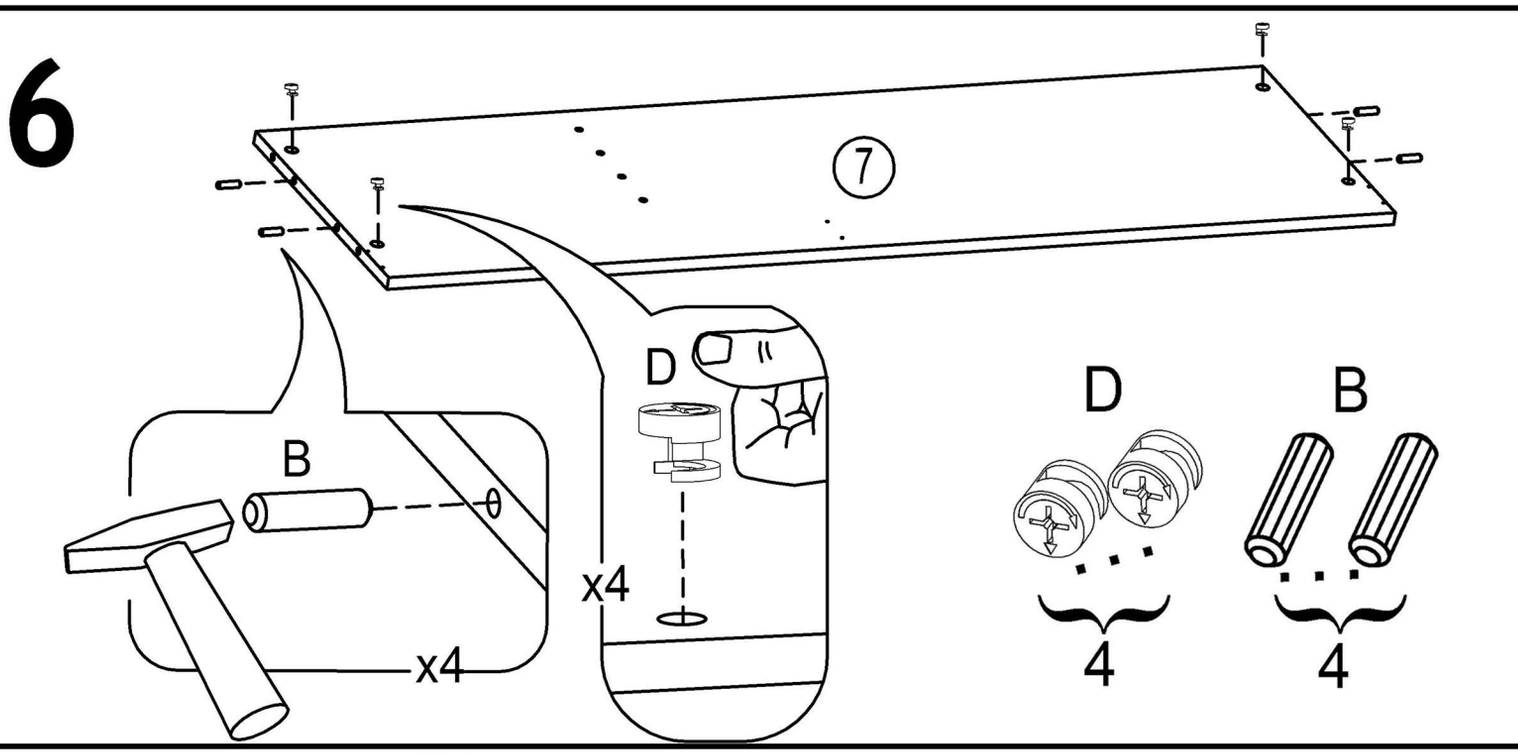
6
7
D
B
θ
x4
x4
D
B
4
4

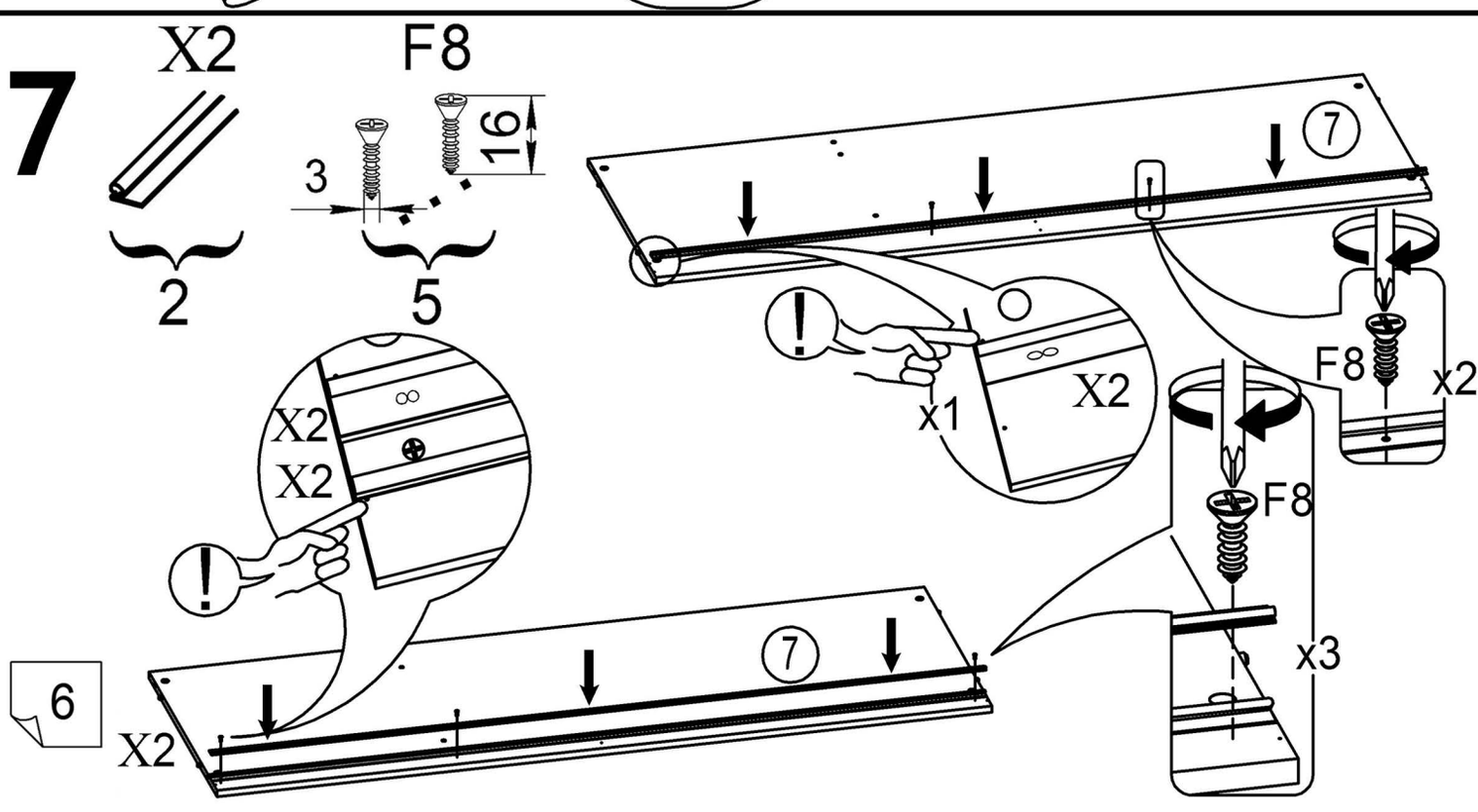
7
X2
F8
16
3
2
5
7
x1
X2
F8
x2
X2
X2
F8
x3
7
X2

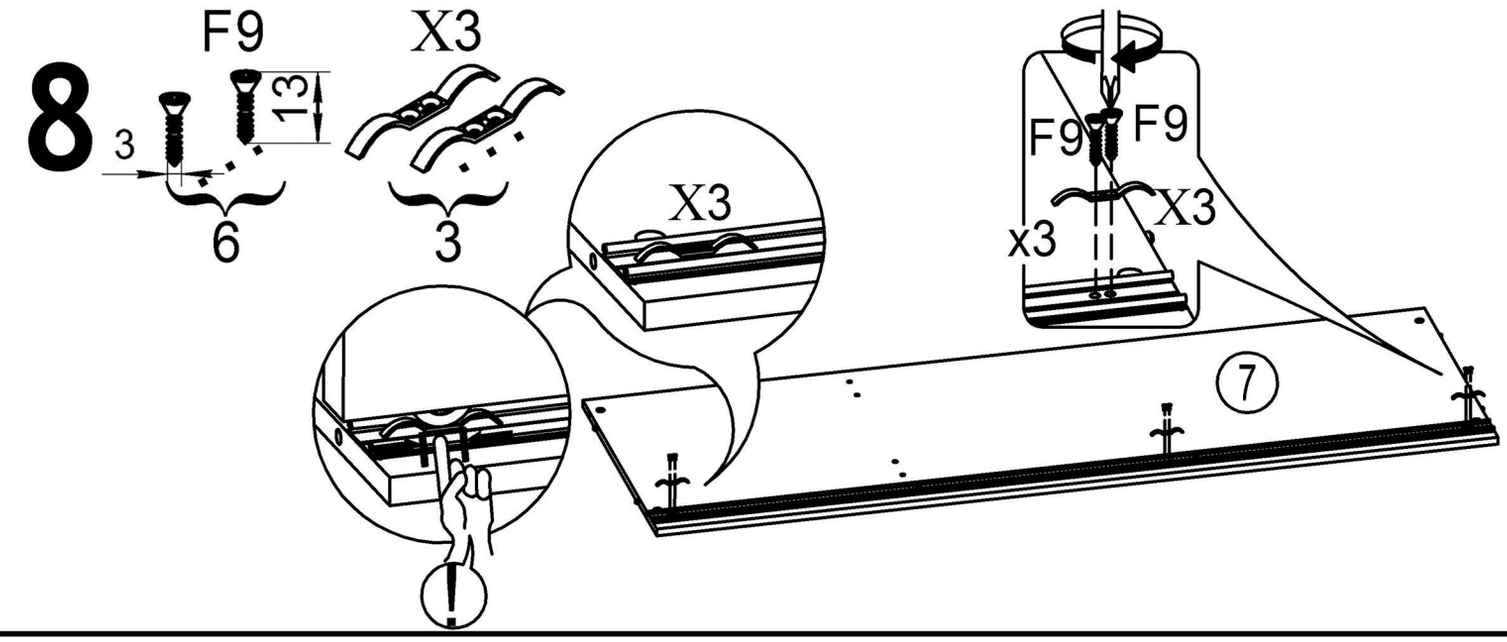
8
F9
X3
13
3
6
3
X3
F9
F9
X3
x3
7

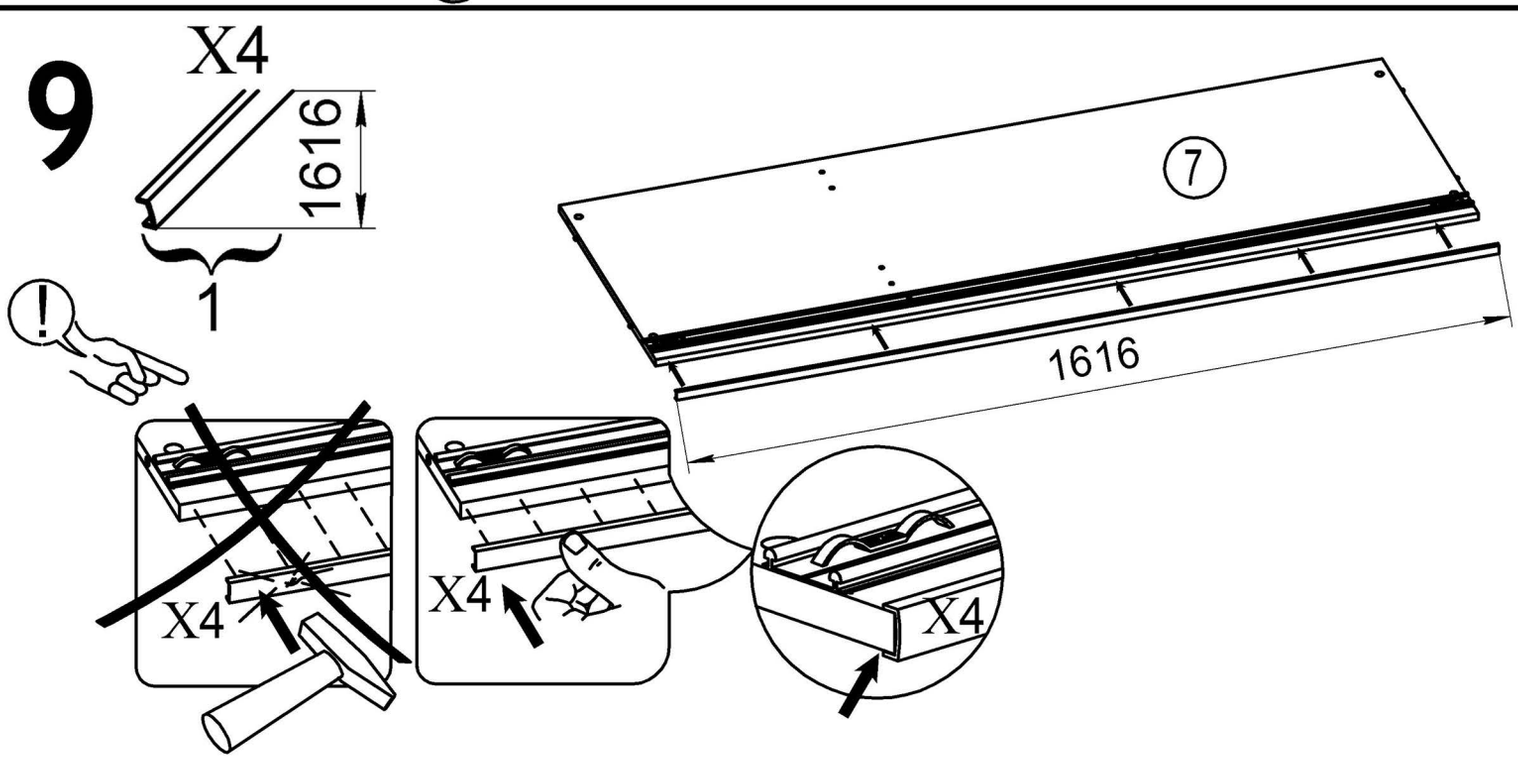
9
X4
1616
1
7
1616
X4
X4
X4

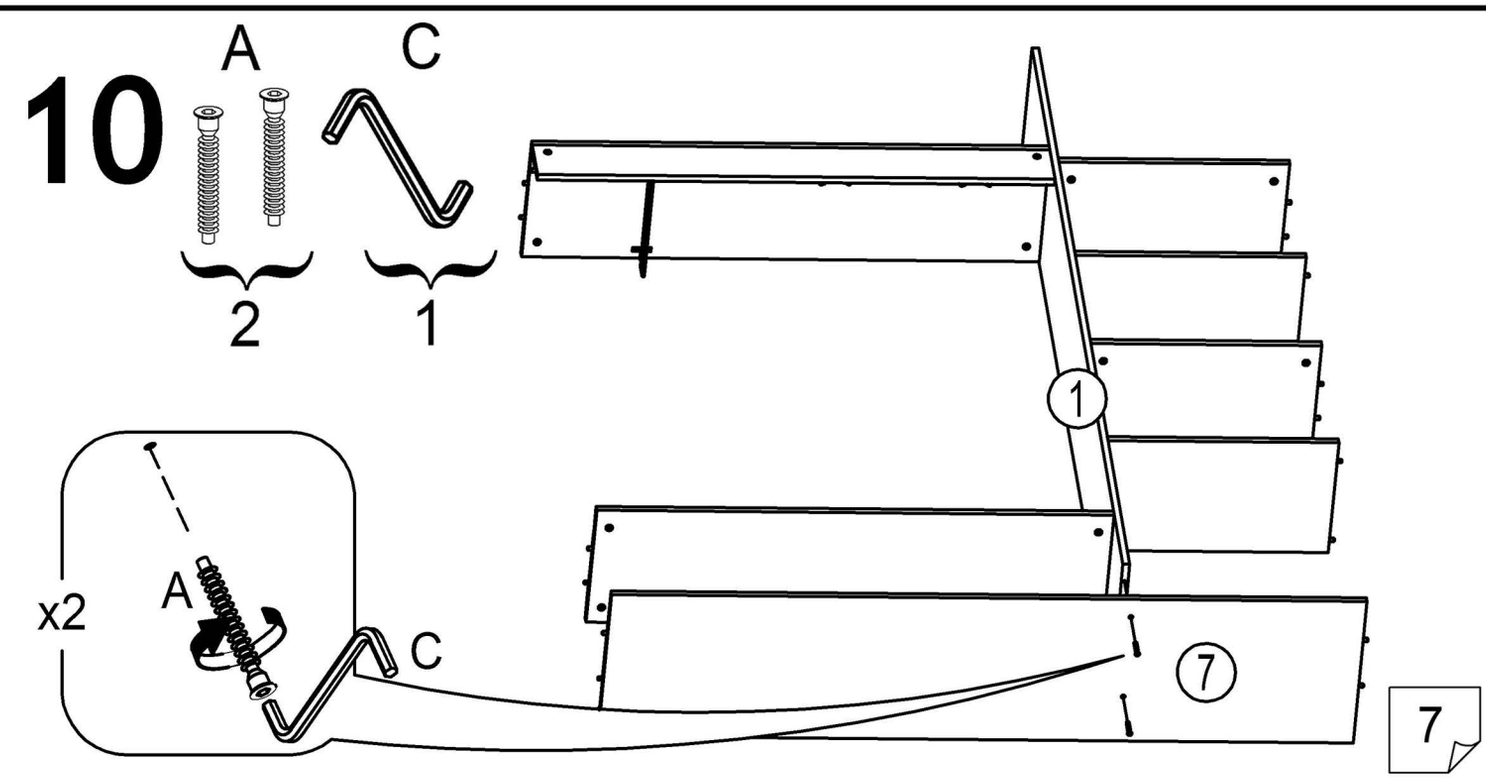
10
A
C
2
1
1
x2
A
C
7

11

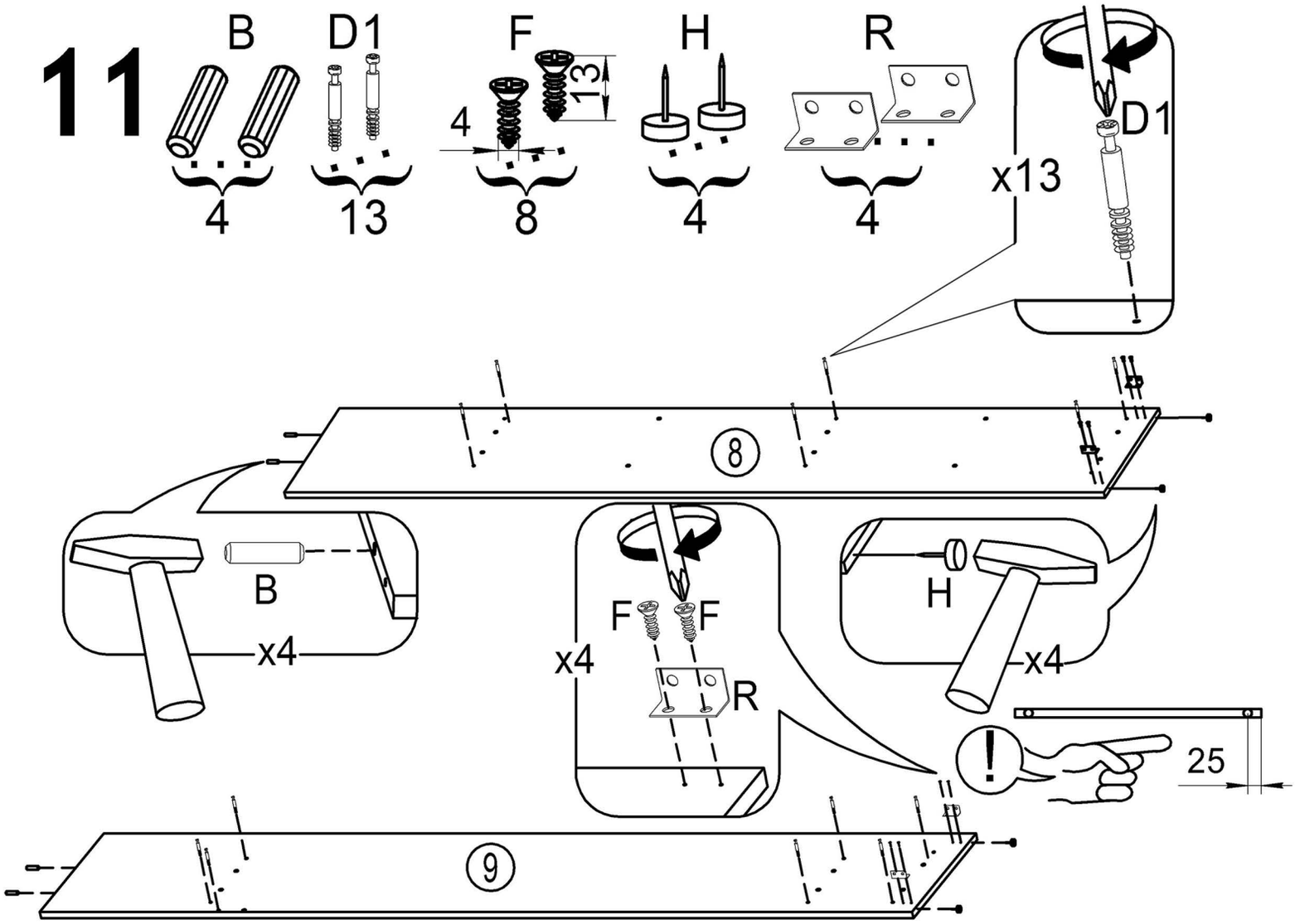
B
D1
F
H
R
4
13
4
8
4
4
x13
D1
8
B
x4
F
F
x4
R
H
x4
!
25
9

12

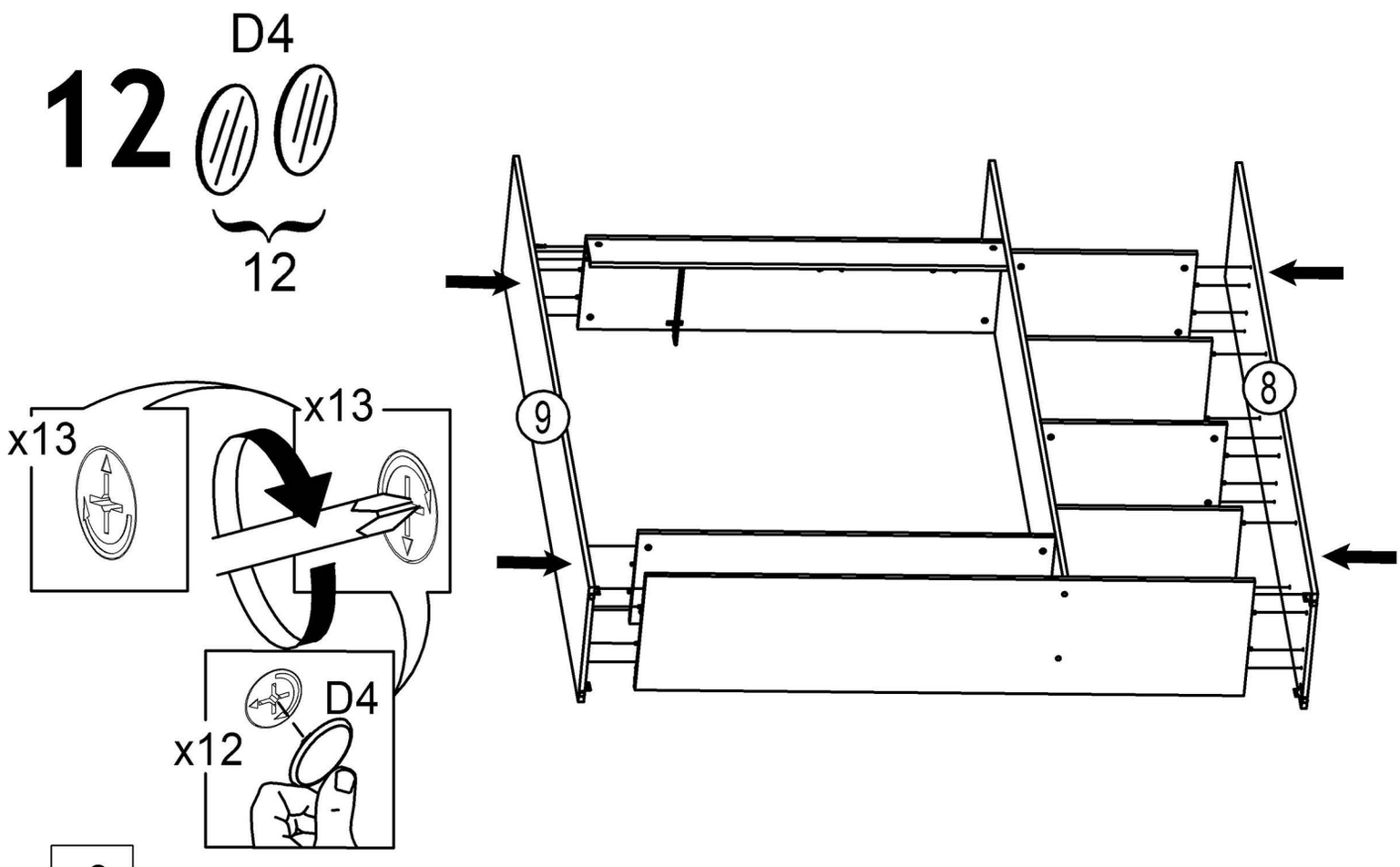
D4
12
x13
x13
D4
x12
9
8

13

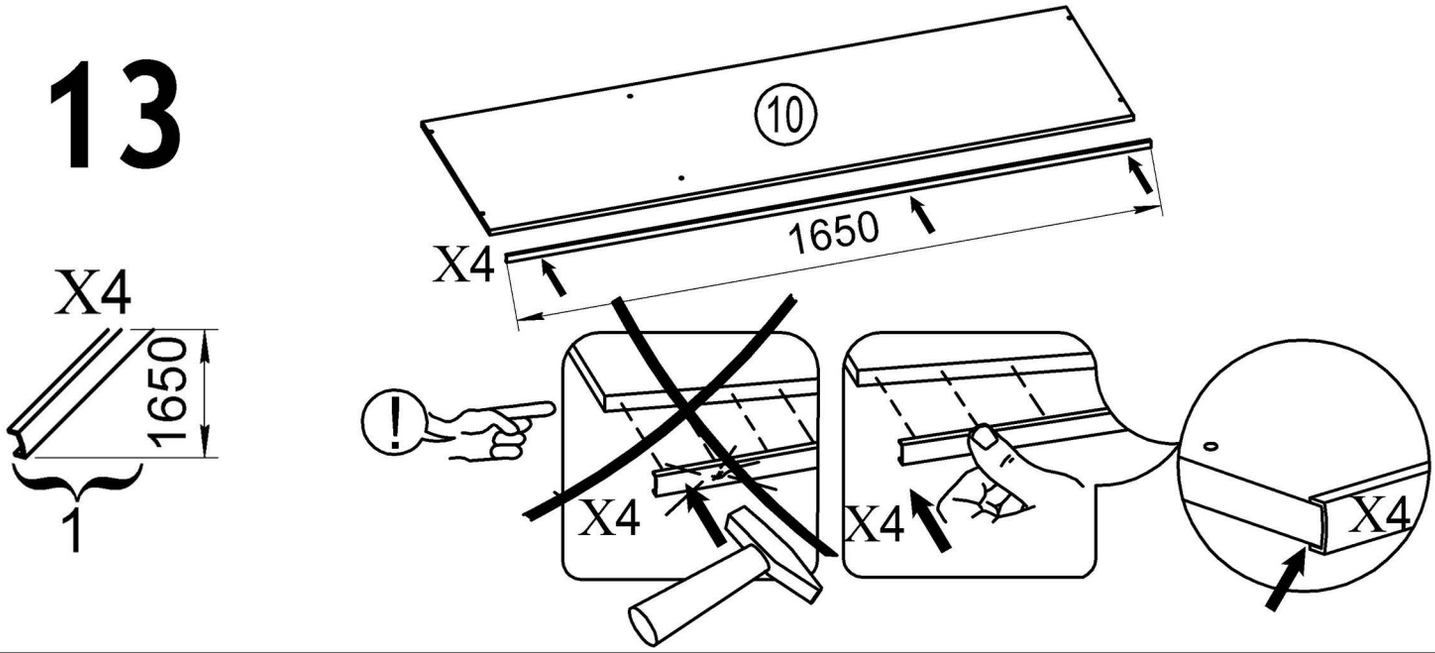
X4
1650
1
⑩
1650
X4
!
X4
X4
X4

14

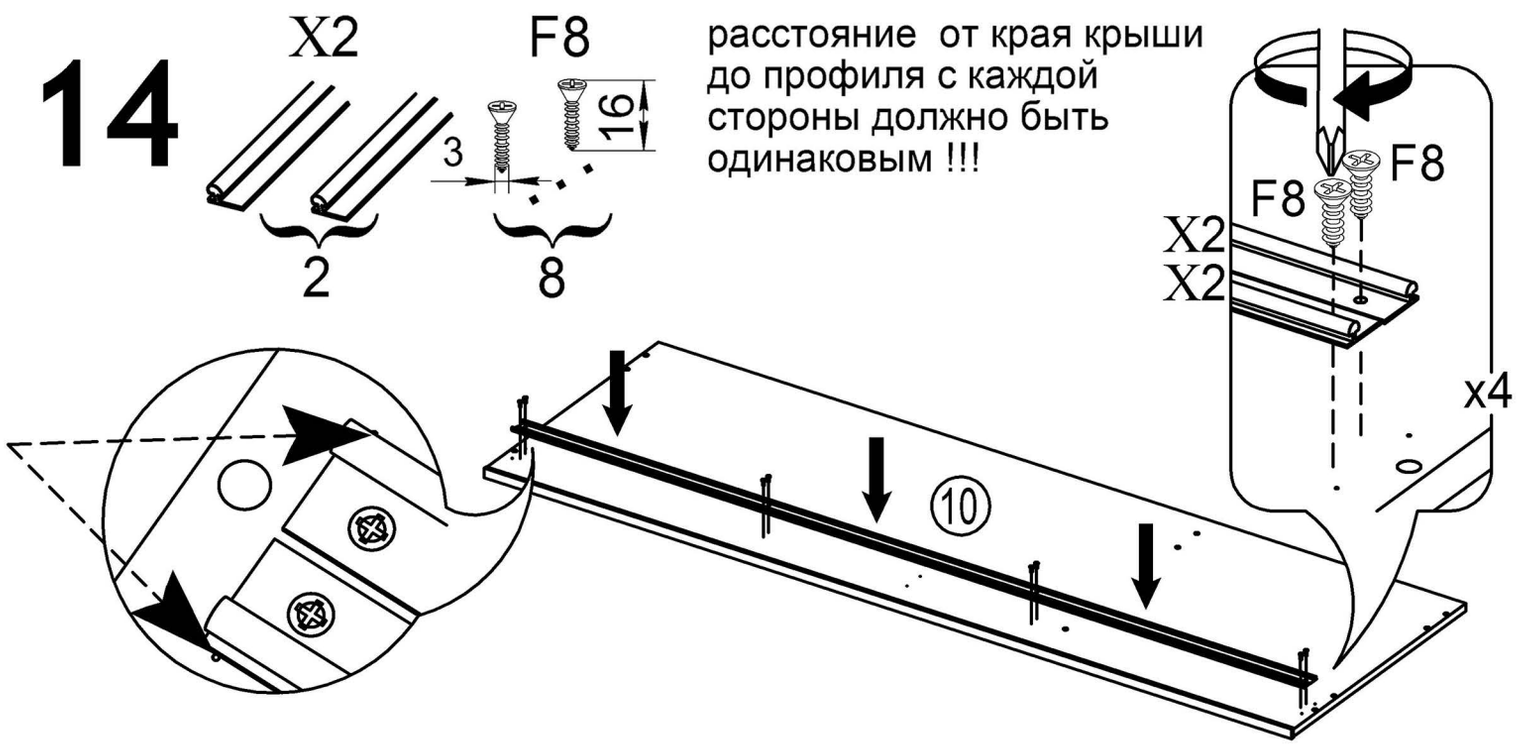
X2
F8
16
3
2
8
расстояние от края крыши до профиля с каждой стороны должно быть одинаковым !!!
F8
F8
X2
X2
x4
⑩

15

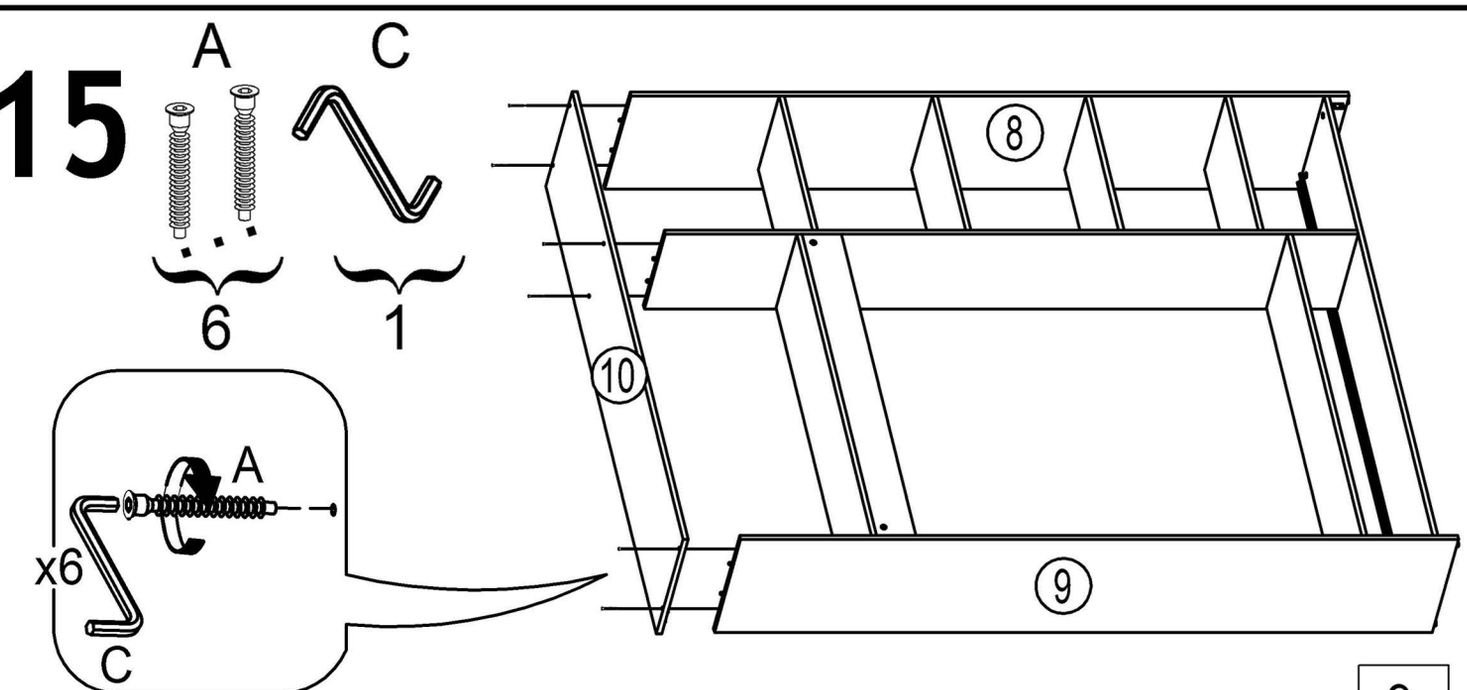
A
C
6
1
⑧
⑩
⑨
A
x6
C

16

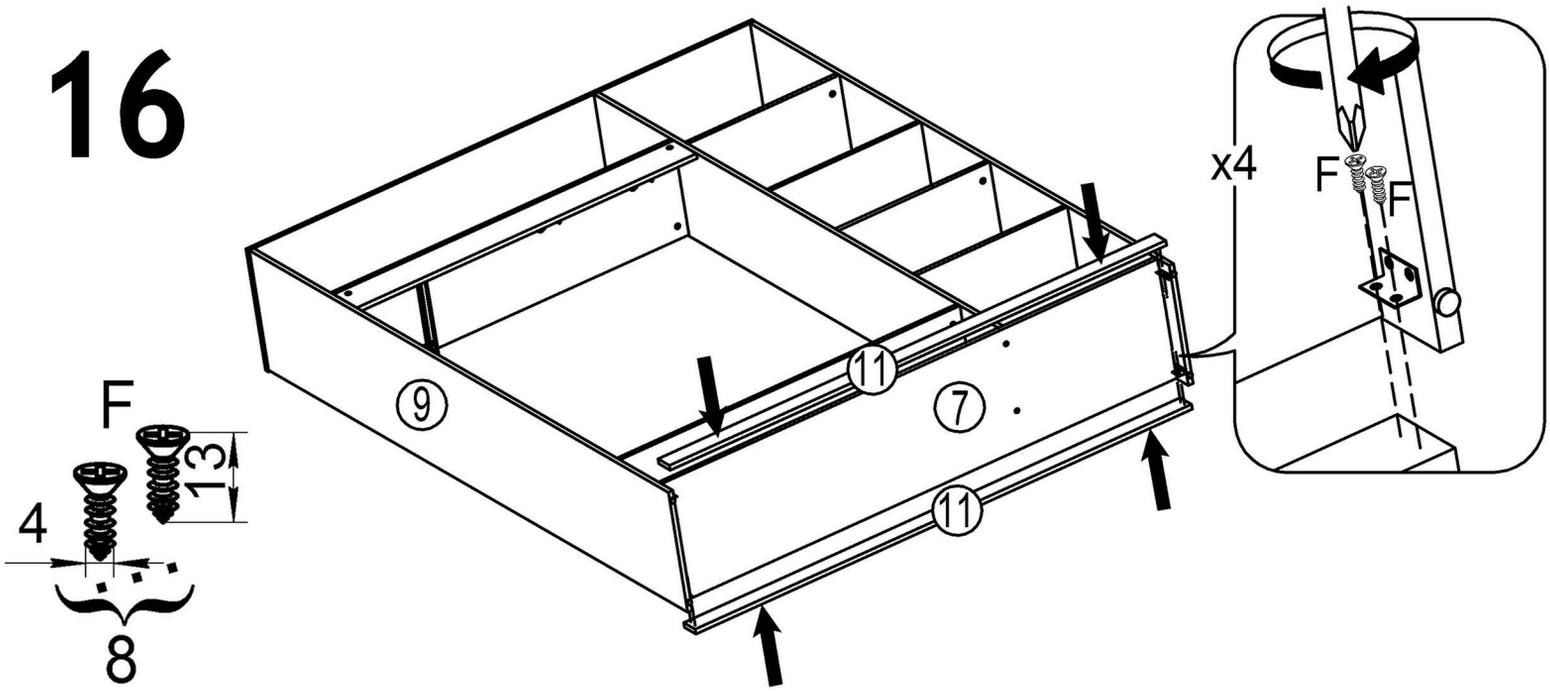
F
13
4
8
9
11
7
11
x4
F
F

17

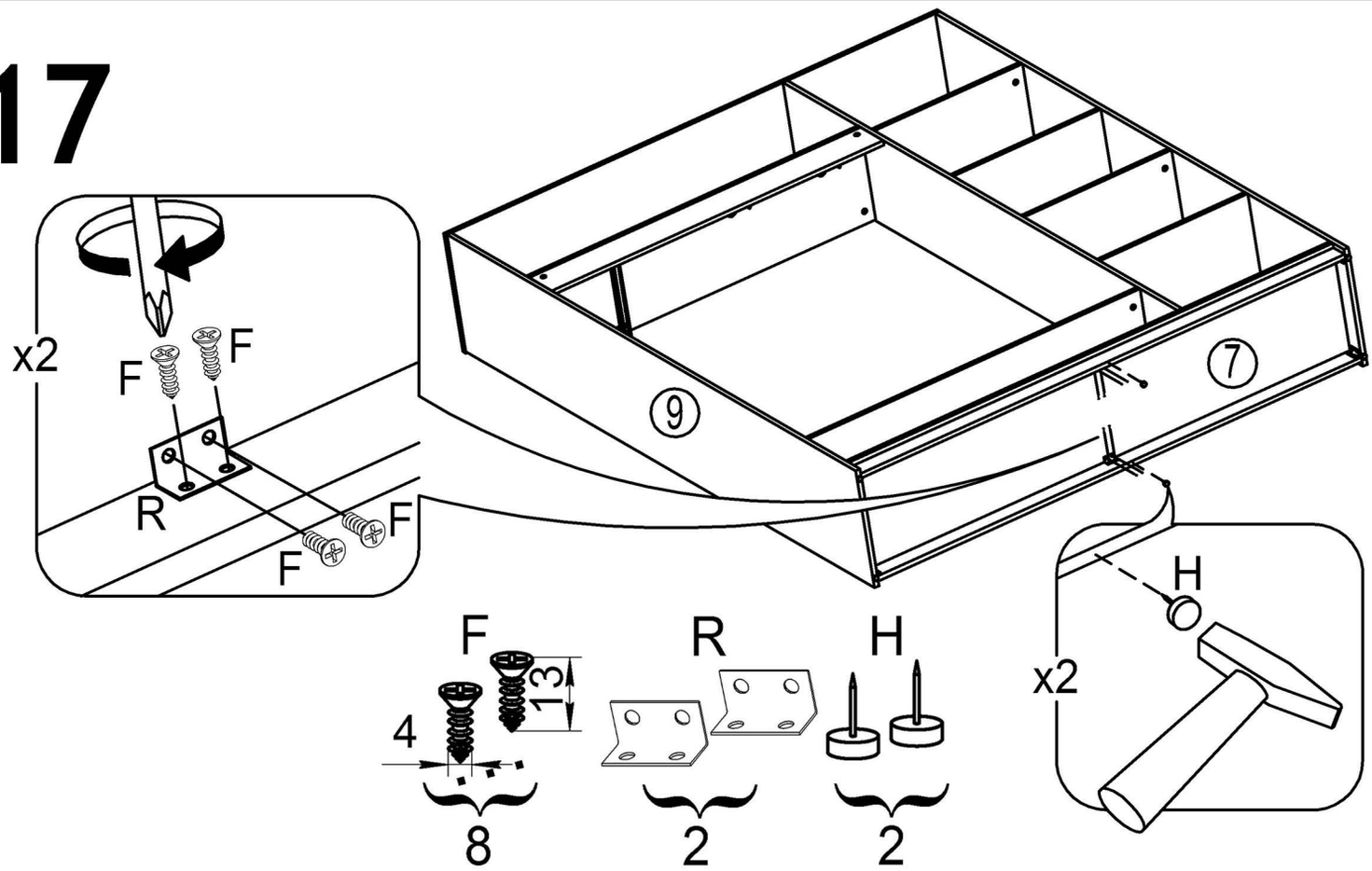
x2
F
F
R
F
F
9
7
H
x2

F
13
4
8
R
2
H
2

18

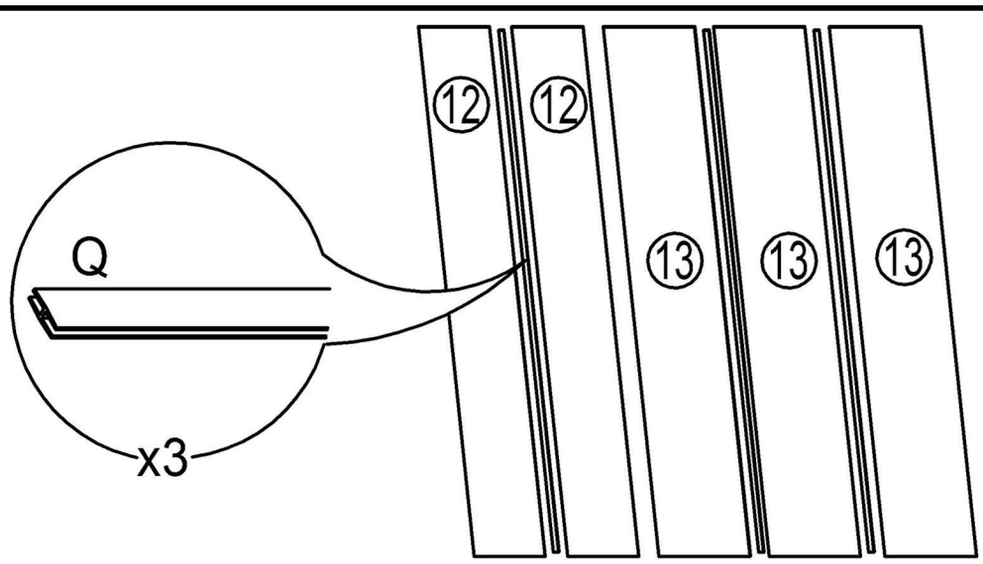
Q
x3
12
12
13
13
13

Q
3

19

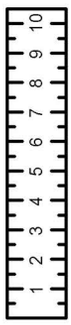

L1=L2

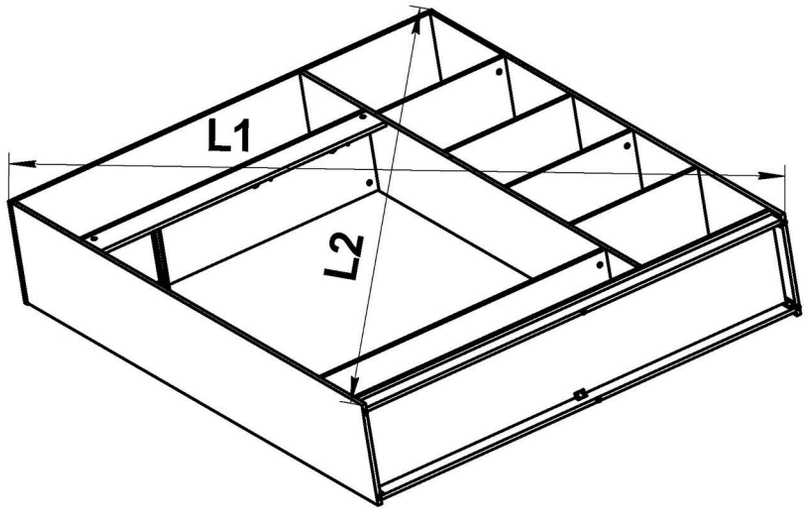
L1
L2

20

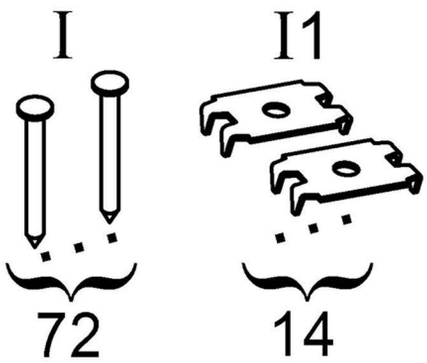
I
I1
72
14

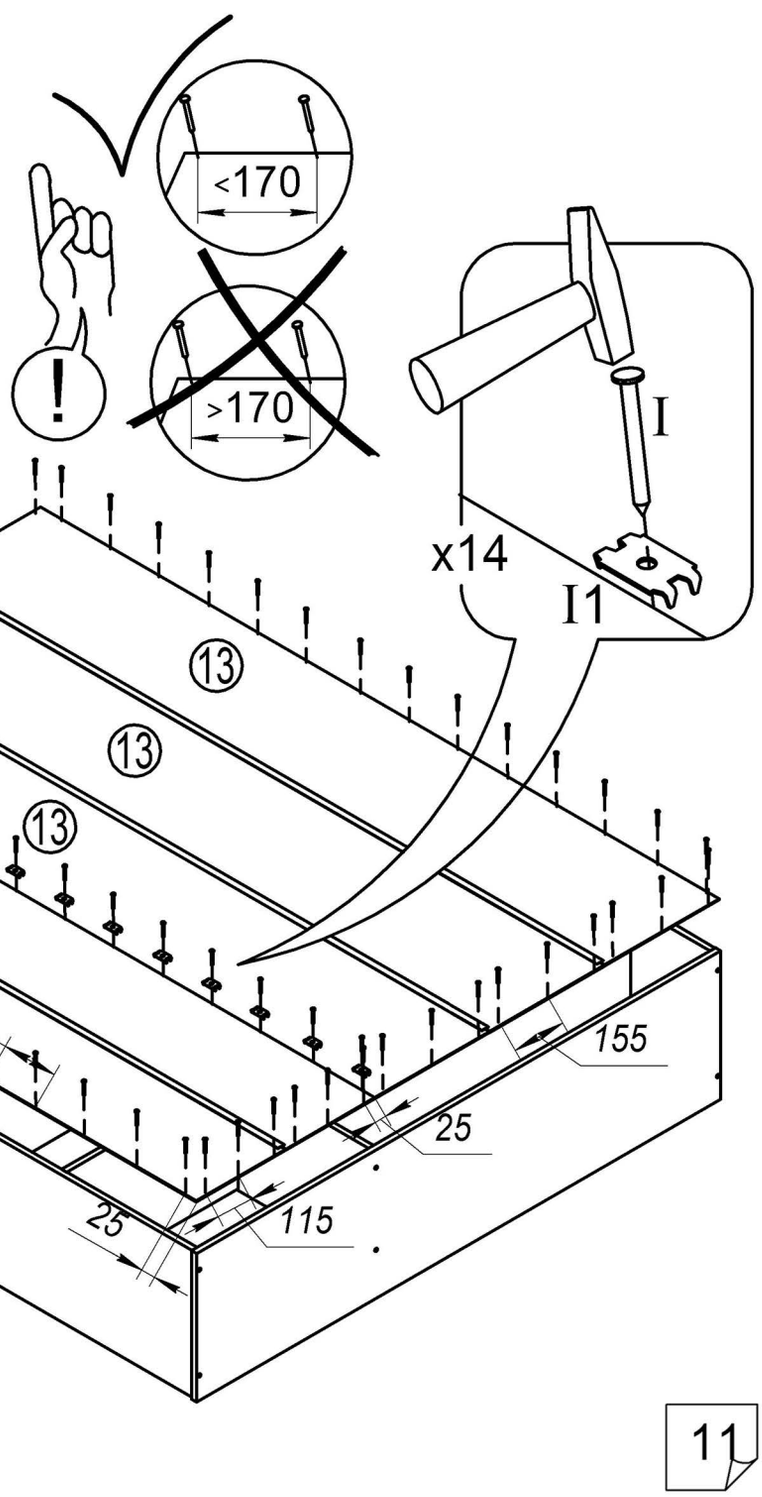
<170
>170
x14
I1
I
13
13
13
12
12
50
158
155
25
115
25
8
I
x58

! двери №14 согласно унифицированным наколкам разделить на правую и левую в зависимости от расположения отверстия под ручку и произвести монтаж ходовых элементов по приведенной схеме (схема для правой двери)

21

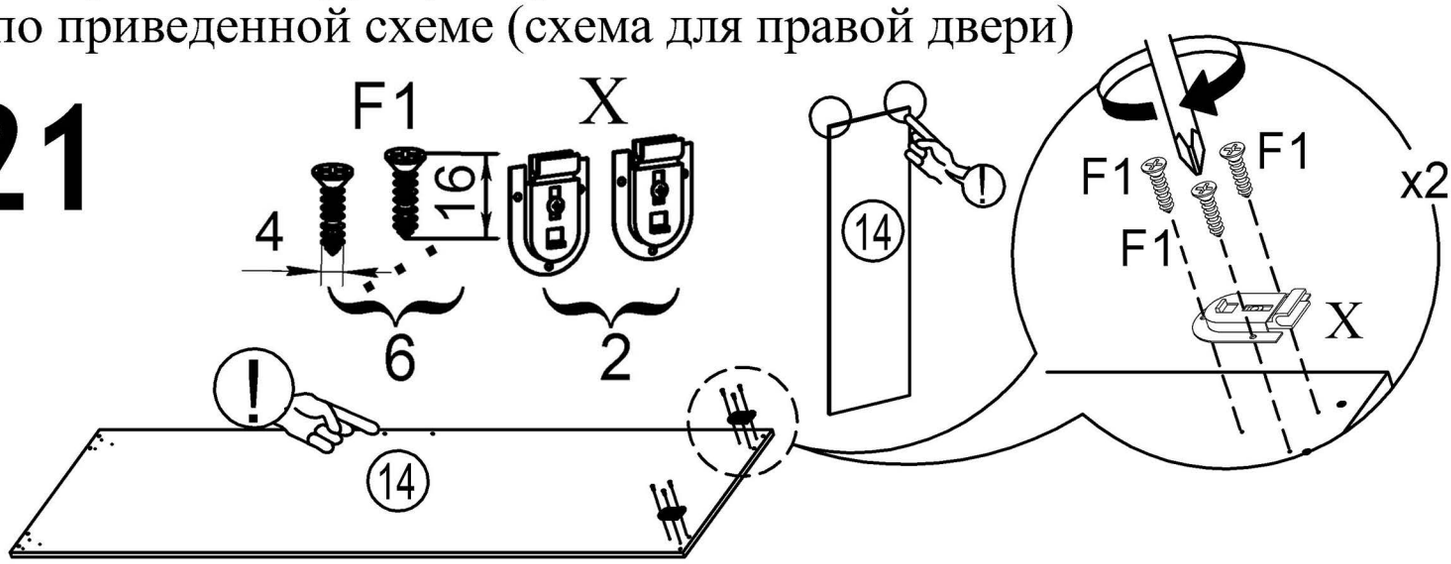

22

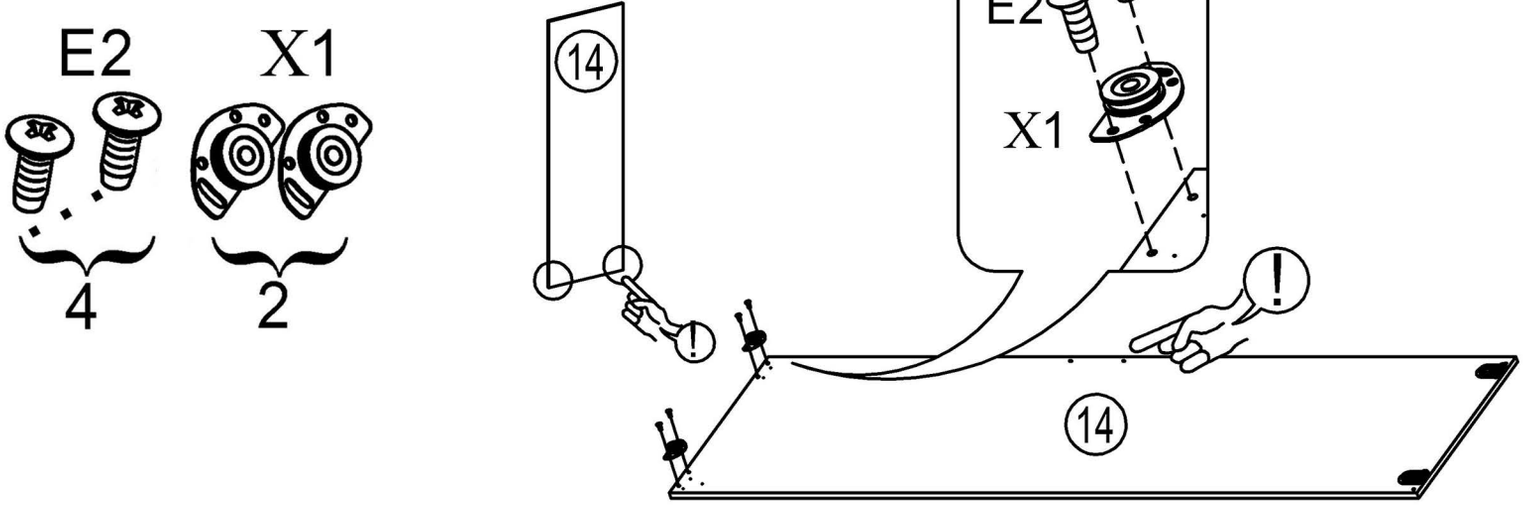

23

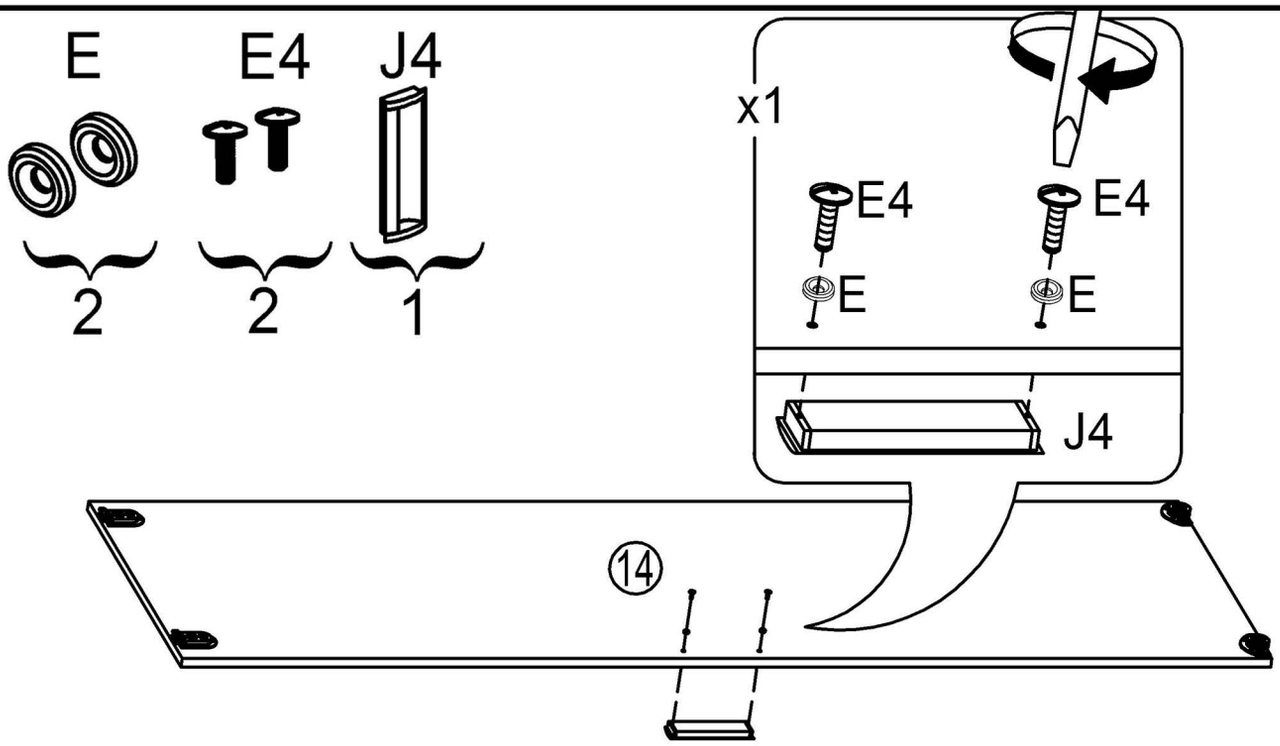

24

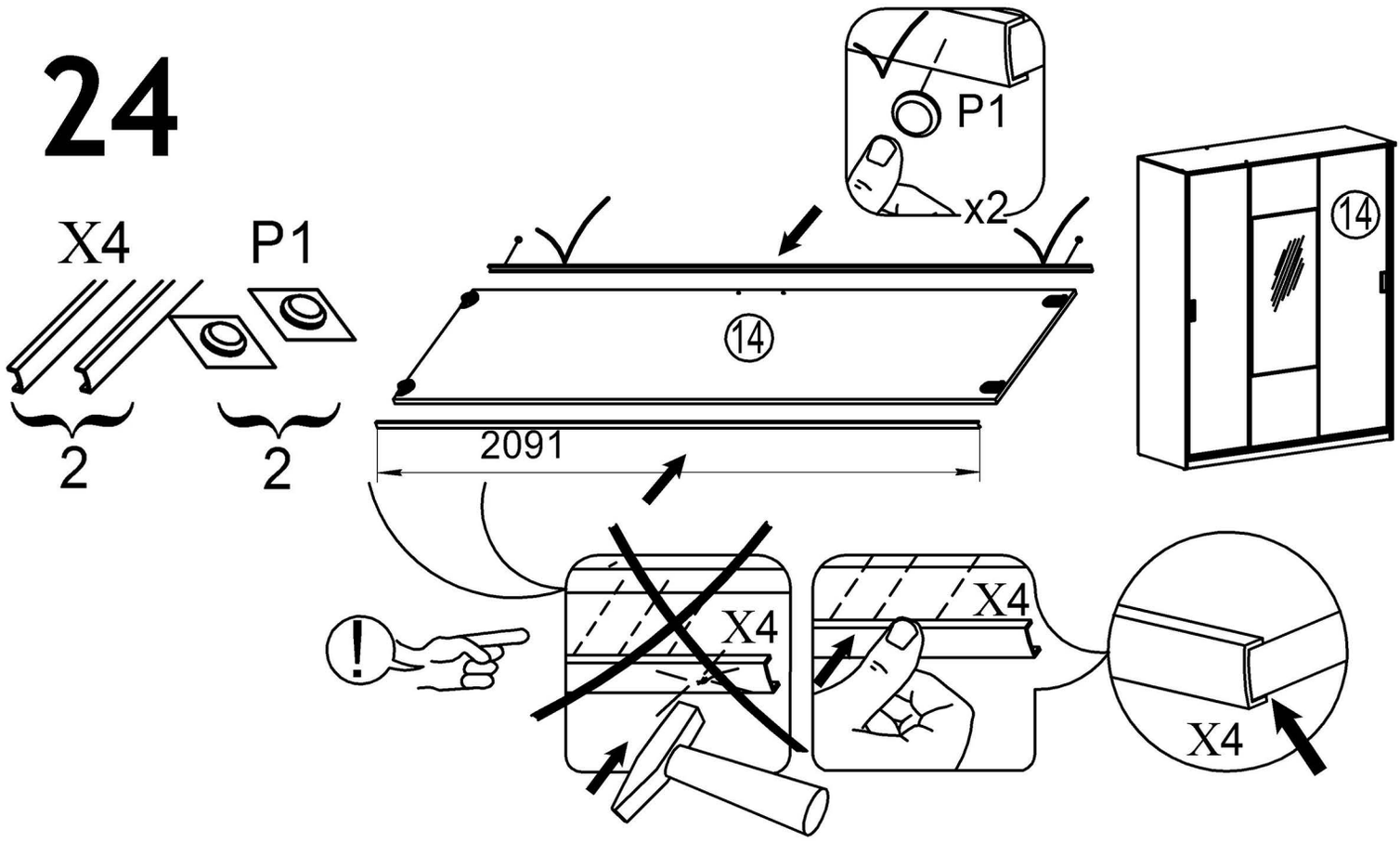
X4
P1
2
2
P1
x2
14
2091
14
X4
X4
X4

25

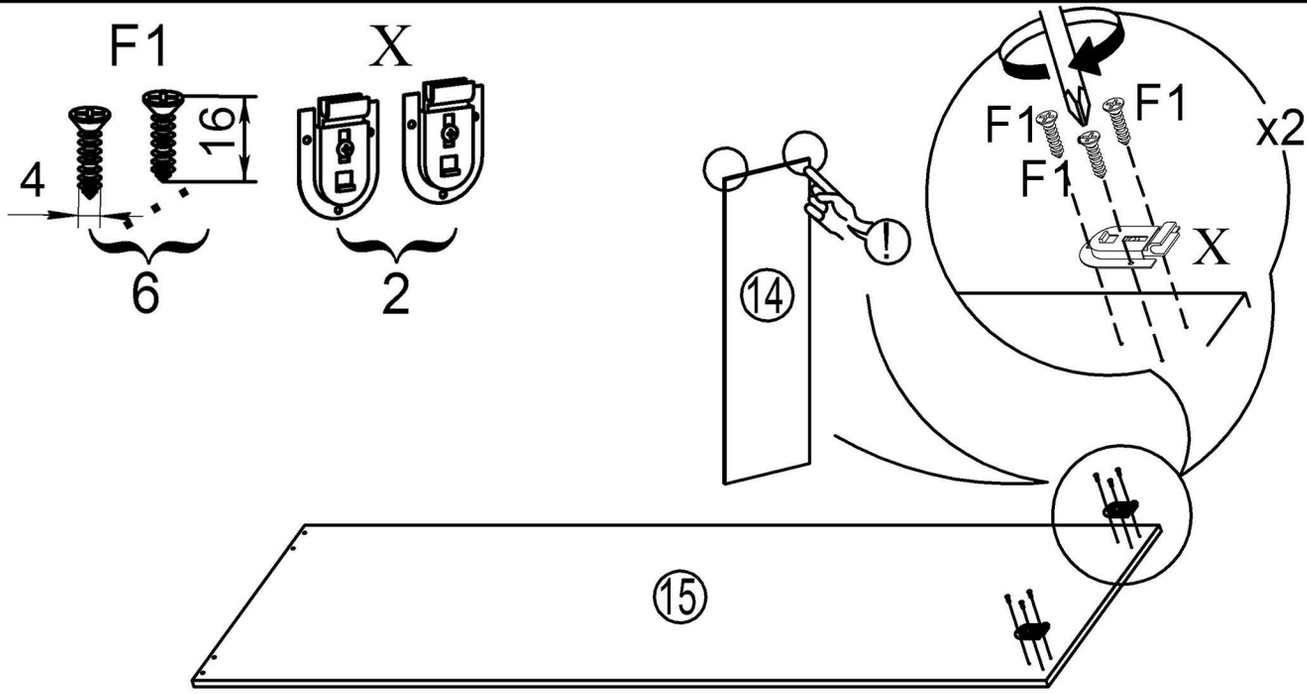
F1
X
16
4
6
2
F1
F1
F1
x2
X
14
15

26

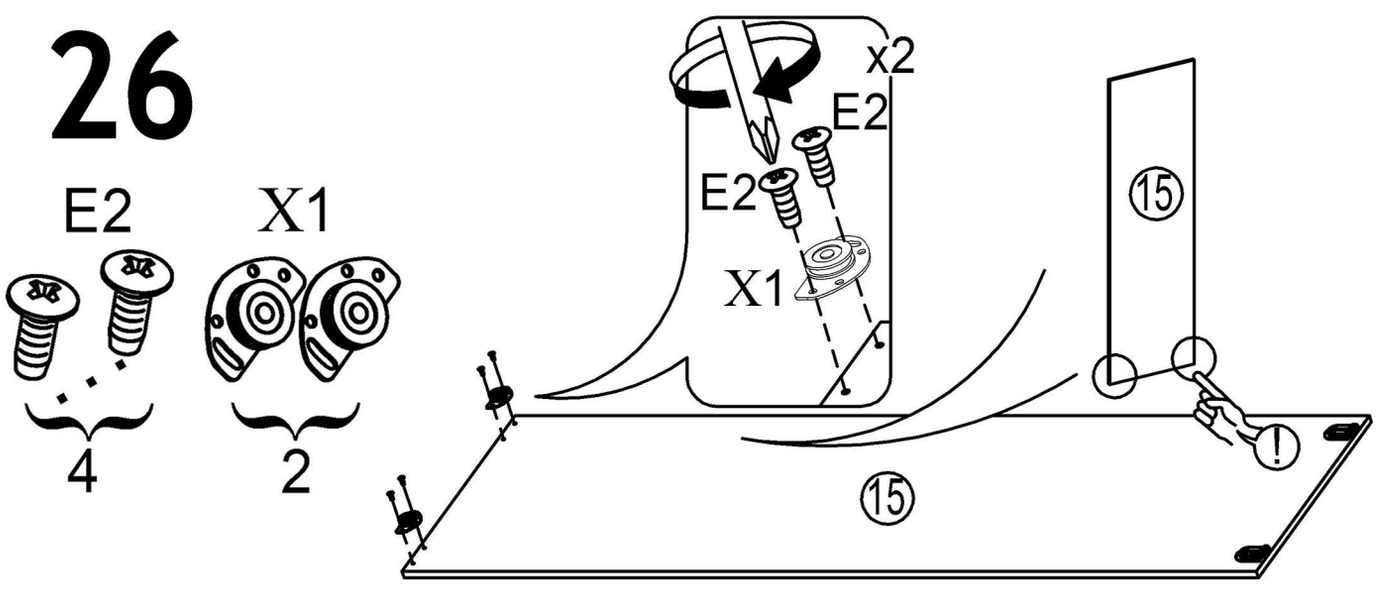
E2
X1
4
2
x2
E2
E2
X1
15
15

27

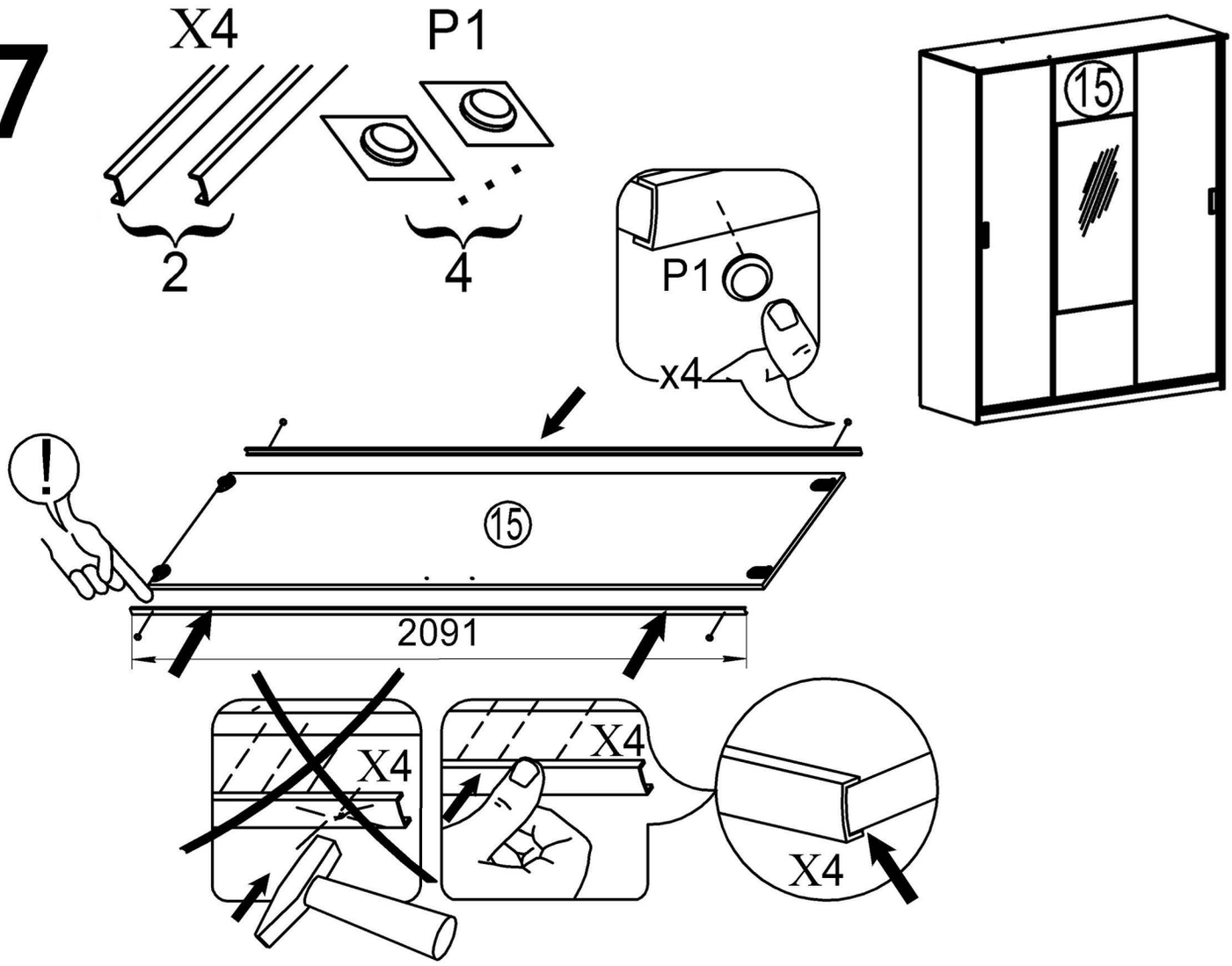

28

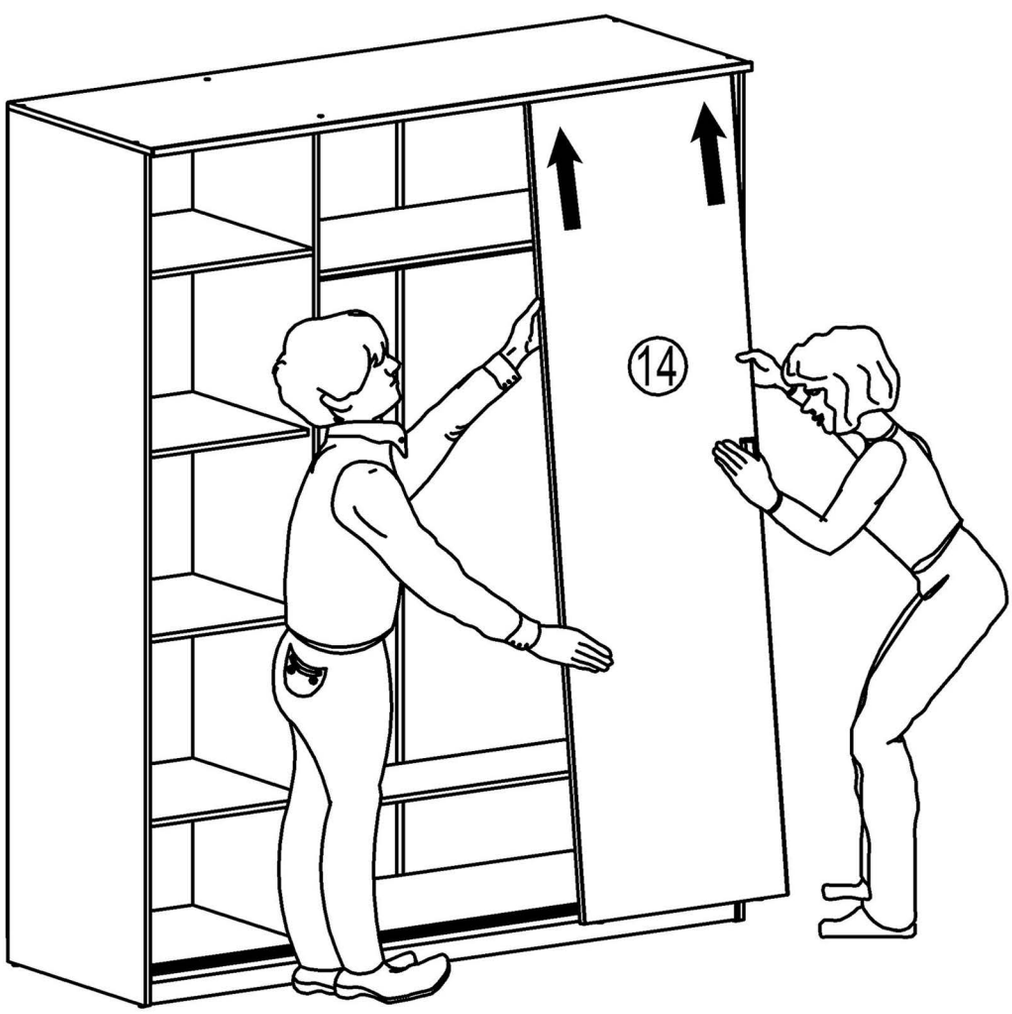

29

30

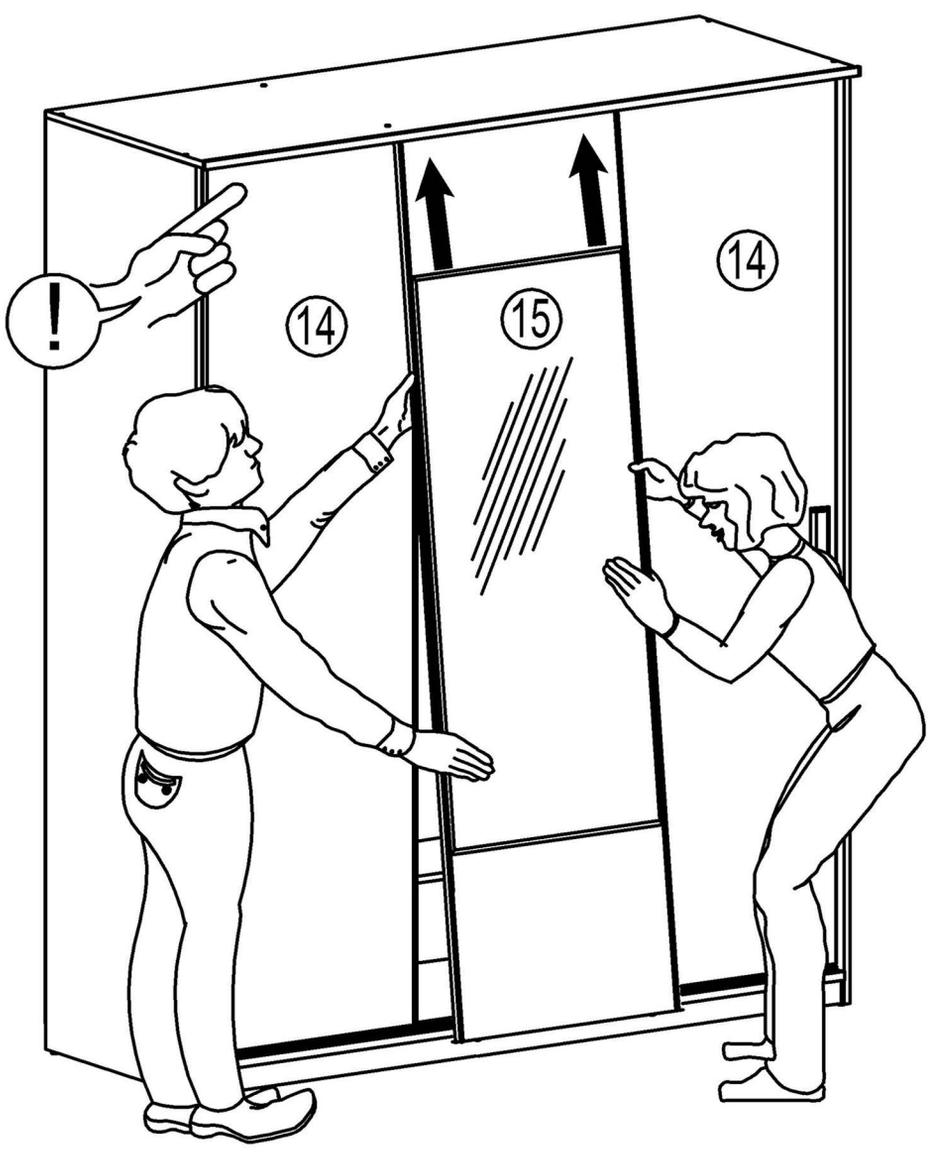

31

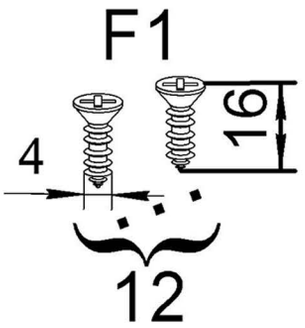

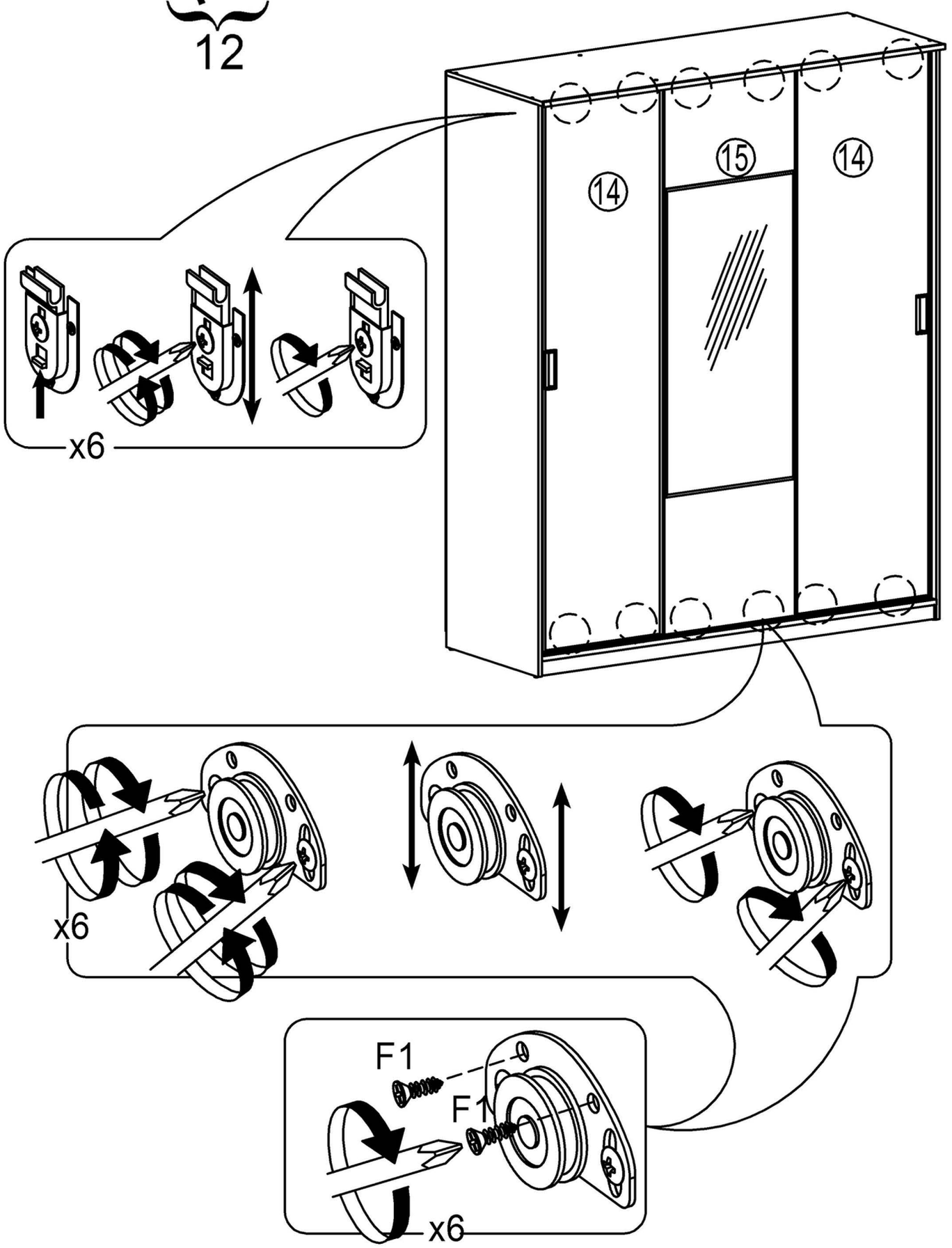

www.AMI MEBEL.by